casselin	Friteuse électrique 2 x 4 litres	Version : CFE420317
	Référence : CFE42	

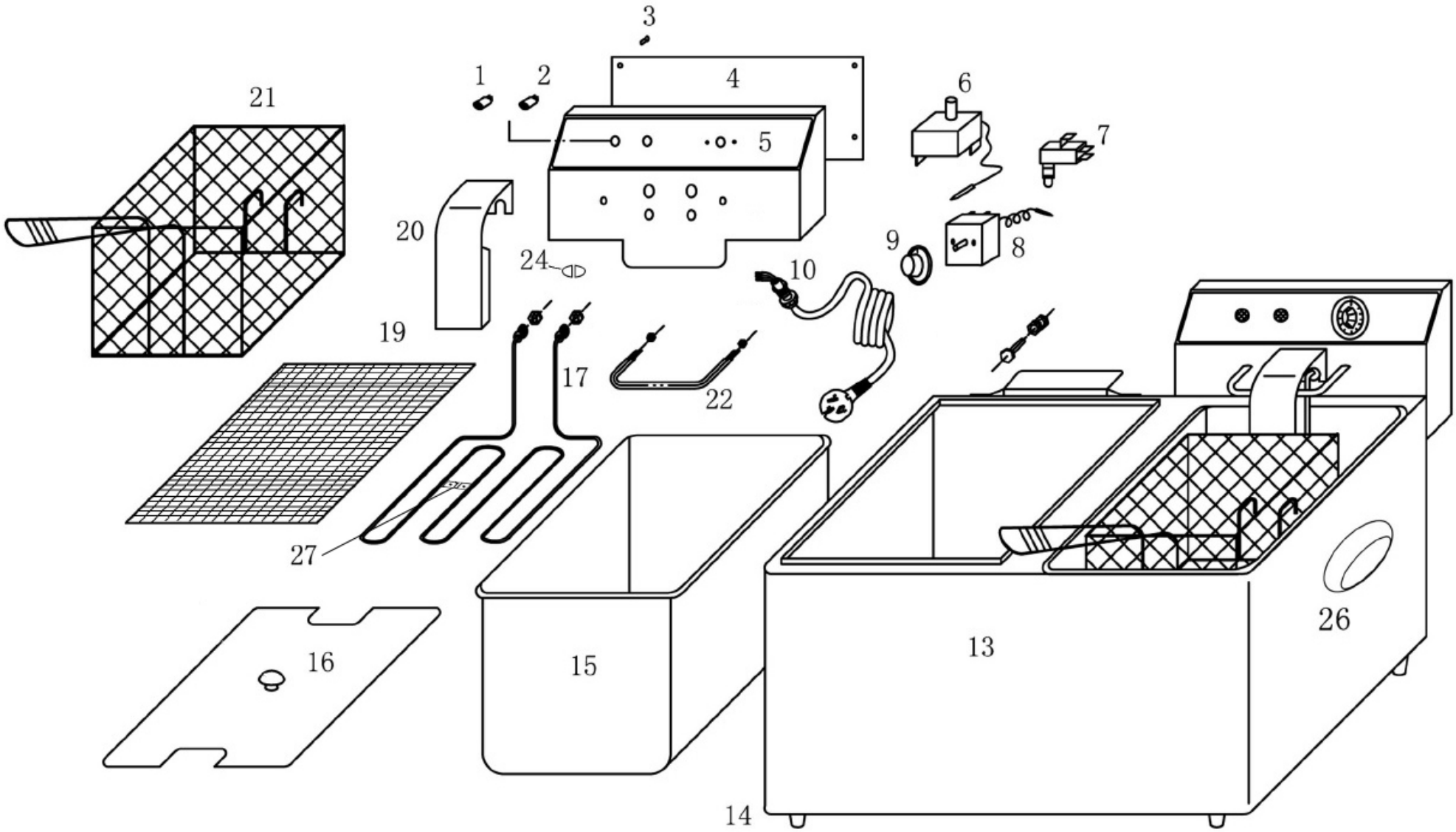

	Friteuse	Version : CFE420317
	Référence : CFE42	

N° pièce	Description pièce	Référence
1	Voyant vert	0317FE41
2	Voyant orange	0317FE42
3	Vis plaque de protection	0317FE43
4	Plaque de protection	0317FE44
5	Plastron	0317FE45
6	Thermostat de sécurité	0317FE46
7	Contact de sécurité	0317FE47
8	Thermostat de régulation	0317FE49
9	Bouton de thermostat	0317FE410
10	Cable d'alimentation	0317FE412
13	Support de cuve	0317FE4213
14	Pied de cuve	0317FE416
15	Cuve	0317FE417
16	Couvercle complet	0317FE418
17	Résistance 230V	0317FE422
19	Grille de protection	0317FE419
20	Plaque de protection résistance	0317FE421
21	Panier	0317FE420
22	Support de panier	0317FE424
24	Joint sonde de température	0317FE428
26	Jeu de poignées	0317FE414
27	Clips de sonde	0317FE426
	Box électrique compléte	0317FE429