| | | |
|---|---|---|
| casselin | Four à pizza | Version : CFRP10317 |
| | Référence : CFRP1 | |

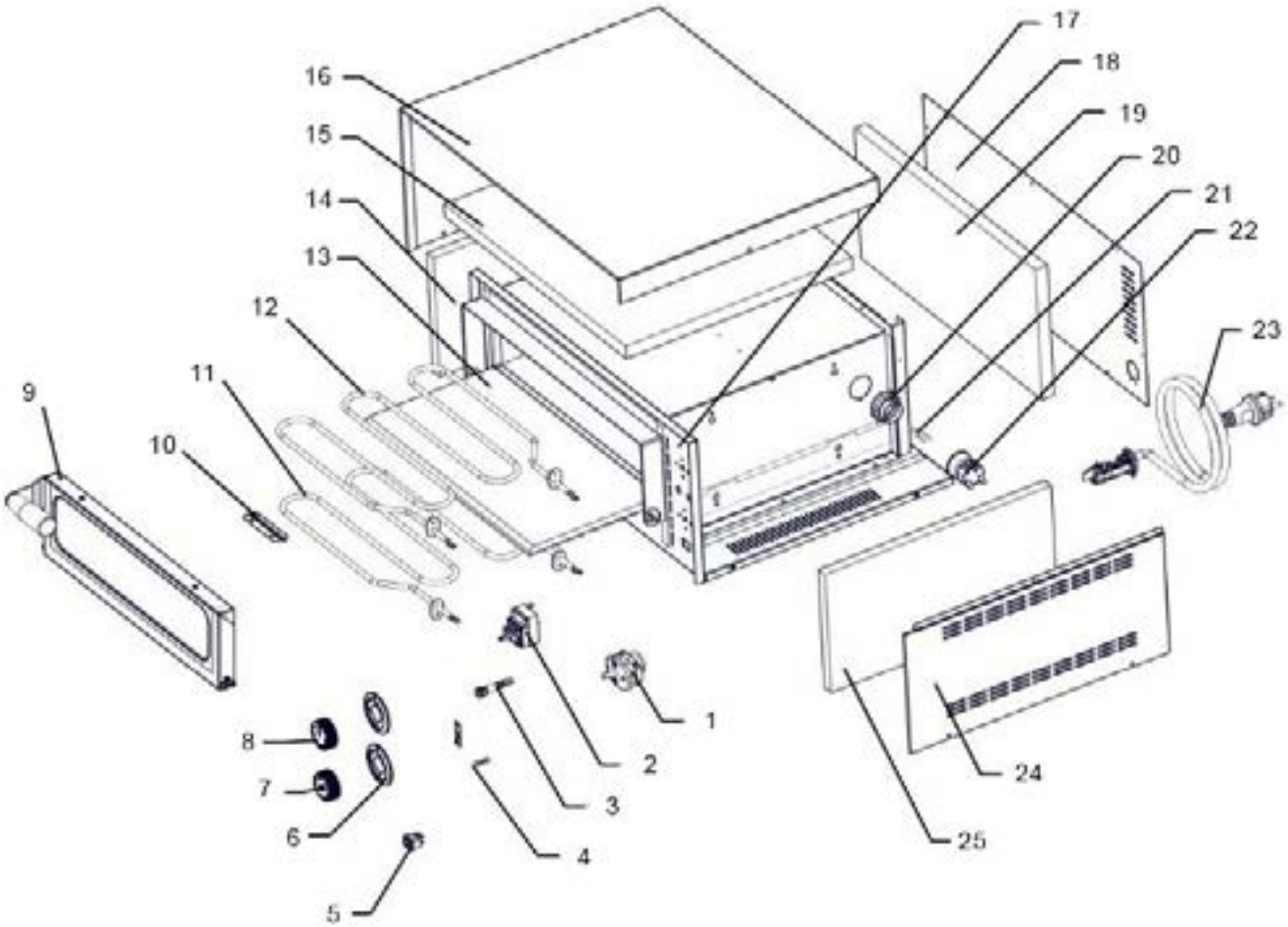

| | | |
|---|---|---|
| casselin | Four à pizza<br>Référence : CFRP1 | Version : CFRP10317 |

| N° pièce | Description pièce | Référence |
|---|---|---|
| 1 | Minuteur | 0317FRP11 |
| 2 | Thermostat de régulation | 0317CPASF309 |
| 3 | Voyant lumineux orange | 0317FRP13 |
| 4 | Voyant lumineux vert | 0317CCP39 |
| 5 | Interrupteur | 0317FRP15 |
| 6 | Embase | 0317FRP16 |
| 7 | Bouton minuteur | 0317FRP17 |
| 8 | Bouton thermostat | 0317FRP18 |
| 9 | Porte | 0317FRP19 |
| 10 | Barre | 0317FRP110 |
| 11 | Résistance inférieure | 0317FRP111 |
| 12 | Résistance supérieure | 0317FRP112 |
| 13 | Plaque réfractaire | 0317FRP113 |
| 14 | Plaque d'isolation latérale | 0317FRP114 |
| 15 | Plaque d'isolation supérieure | 0317FRP115 |
| 16 | Contour | 0317FRP116 |
| 17 | Base | 0317FRP117 |
| 18 | Plaque arrière | 0317FRP118 |
| 19 | Plaque d'isolation arrière | 0317FRP119 |
| 20 | Hublot en verre | 0317FRP120 |
| 21 | Ampoule | 0317FRP121 |
| 22 | Douille d'ampoule | 0317FRP122 |
| 23 | Cable d'alimentation | 0317FRP123 |
| 24 | Plaque latérale | 0317FRP124 |
| 25 | Plaque d'isolation latérale | 0317FRP125 |