casselin	Four à pizza 2 chambres	Version : CFRP20317
	Référence : CFRP2	

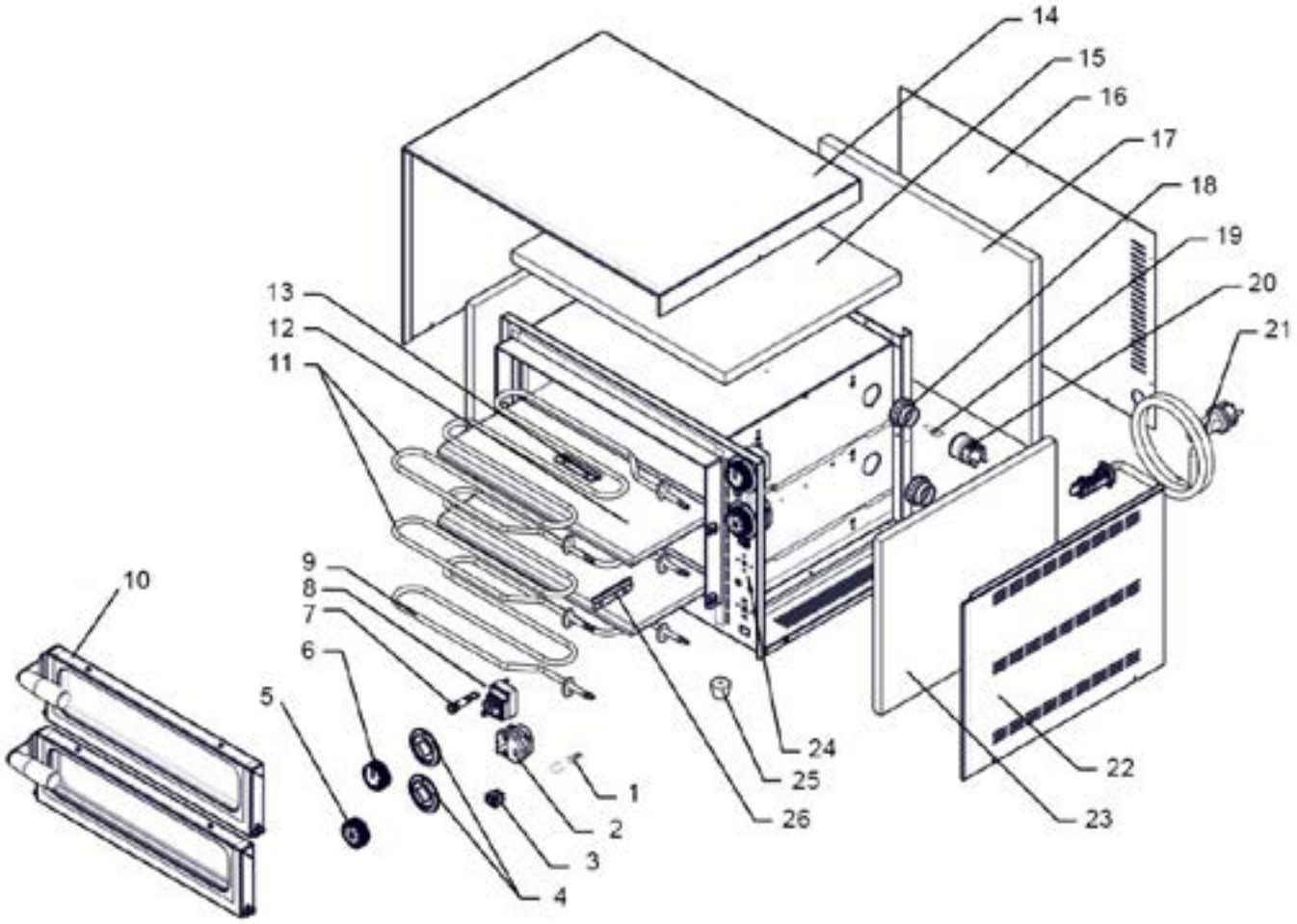

casselin	Four à pizza Référence : CFRP2	Version : CFRP20317

N° pièce	Description pièce	Référence
1	Voyant orange	0317CCP39
2	Minuteur	0317FRP11
3	Interrupteur	0317FRP15
4	Embase	0317FRP16
5	Bouton minuteur	0317FRP17
6	Bouton thermostat	0317FRP18
7	Voyant vert	0317FRP13
8	Thermostat de régulation	0317CPASF309
9	Résistance inférieure	0317FRP111
10	Porte	0317FRP19
11	Résitance supérieure	0317FRP111
12	Plaque réfractaire	0317FRP113
13	Barre	0317FRP213
14	Contour	0317FRP214
15	Plaque d'isolation supérieure	0317FRP115
16	Plaque arrière	0317FRP216
17	Plaque d'isolation arrière	0317FRP217
18	Hublot en verre	0317FRP120
19	Ampoule	0317FRP121
20	Douille d'ampoule	0317FRP122
21	Cable d'alimentation	0317FRP123
22	Plaque latérale	0317FRP222
23	Plaque d'isolation latérale	0317FRP223
24	Base	0317FRP224
25	Pied	0317FRP225
26	Barre de fixation	0317FRP226