Sistema MIXVENT-TD, progettato da S&P per offrire una moltitudine di soluzioni per qualsiasi impianto di ventilazione partendo dal concetto della grande capacità di integrazione del TD, per l'estrazione della massima quantità di aria in spazi ridotti.

TDx2 MIXVENT e TDx3 MIXVENT
Incremento della pressione

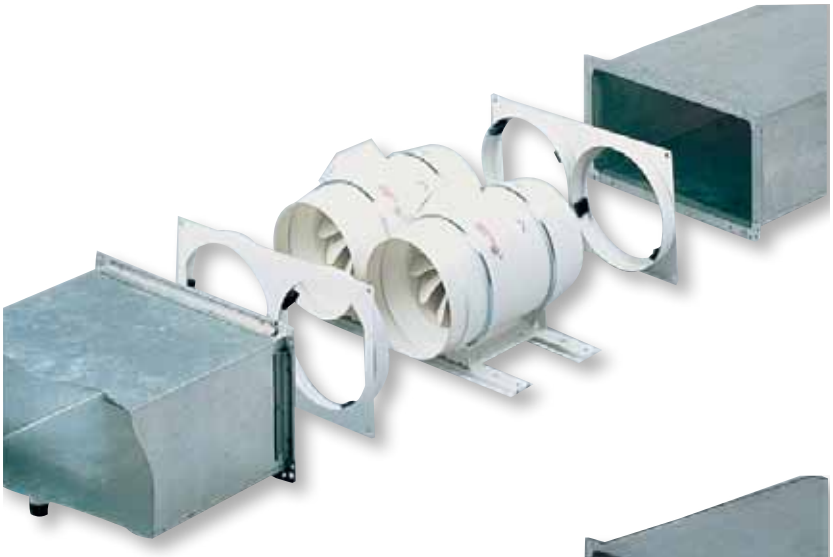

TWIN MIXVENT
Raddoppio della portata

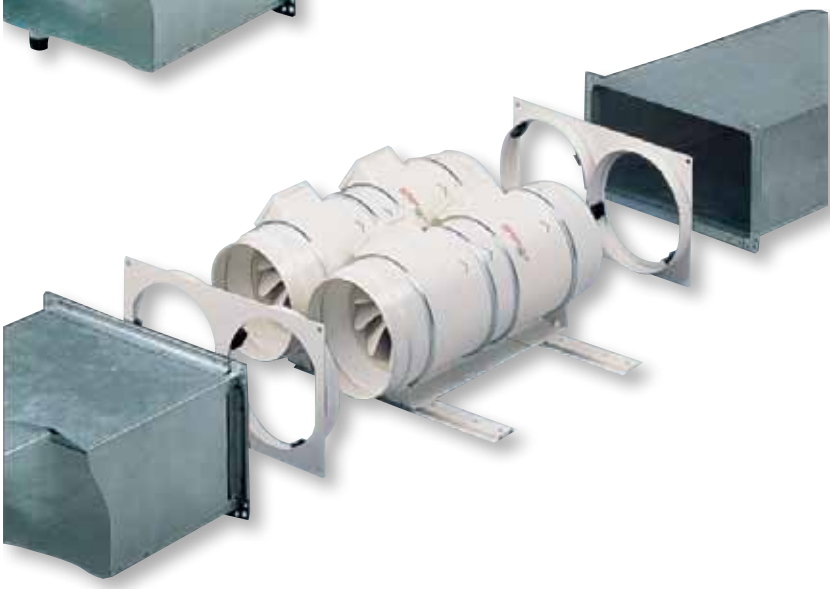

TWINx2 MIXVENT
Incremento della pressione
e raddoppio della portata

Sistema TDx2 MIXVENT

Sistema composto da 2 ventilatori MIXVENT-TD montati in serie per fornire quasi il doppio della pressione statica di un singolo ventilatore TD con la stessa portata d'aria.
Questo sistema viene raccomandato laddove occorre vincere discrete perdite di carico mantenendo ridotte dimensioni di ingombro.
La serie MIXVENT-TDx2 è disponibile in versione standard dal modello 350 al 1300 e vieneottenuta accoppiando in serie 2 ventilatori uguali per mezzo del giunto MBR (vedi pagina accessori).

CARATTERISTICHE TECNICHE

TDx2 MIXVENT	Velocità di rotazione (r.p.m.)	Potenza assorbita massima (W)	Intensità assorbita massima (A)	Portata in scarico libero (m^3/h)	Temperatura di lavoro (°C)	Livello di pressione sonora* (dB(A))	Peso (kg)
TDx2-350/125	2250	60	0,26	395	-20/+40	36	5,4
	1900	44	0,20	320		31	
TDx2-500/160	2500	100	0,44	580	-20/+60	48	5,0
	1950	88	0,38	475		41	
TDx2-800/200N	2780	140	0,60	880	-20/+60	48	8,7
	2480	120	0,52	690		44	
TDx2-800/200	2500	240	1,00	1.020	-20/+60	52	8,7
	2000	200	0,90	790		48	
TDx2-1000/250	2800	250	1,00	1.020	-40/+60	57	18,7
	2610	170	0,70	900		51	
TDx2-1300/250	2520	360	1,60	1.320	-40/+60	57	18,7
	2000	280	1,20	980		52	

* Livello di pressione sonora misurato a 3 metri in campo libero, con condotto rigido all'aspirazione e alla mandata.

DIMENSIONI (mm)

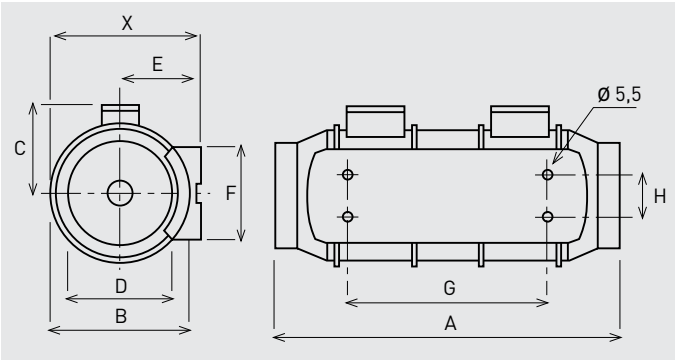

TDx2 MIXVENT	X	A	Ø B	C	Ø D	E	F	G	H
TDx2-350/125	188,0	417	176	115	123	100	90	253	60
TDx2-500/150	212,5	464	200	127	147	111,5	130	249	60
TDx2-500/160	212,5	444	200	127	147	111,5	130	249	60
TDx2-800/200	232,5	500	217	141	198	124	140	298	94
TDx2-1000/250	291,0	654	272	192	248	155	168	416	145
TDx2-1300/250	291,0	654	272	192	248	155	168	416	145

SPETTRO DI POTENZA SONORA IN DB(A), PER BANDA DI FREQUENZA, IN ASPIRAZIONE E RADIATO, ALLA MASSIMA VELOCITÀ

IN ASPIRAZIONE	63	125	250	500	1000	2000	4000	8000
TDx2-350/125	41	53	52	59	60	56	47	39
TDx2-500/150	38	41	61	63	65	68	62	54
TDx2-500/160	38	41	61	63	65	68	62	54
TDx2-800/200N	43	48	68	70	72	70	66	58
TDx2-800/200	43	53	67	69	74	73	70	60
TDx2-1000/250	41	51	64	72	78	75	68	60
TDx2-1300/250	43	58	70	73	81	79	72	67

RADIATO	63	125	250	500	1000	2000	4000	8000
TDx2-350/125	39	52	52	53	53	51	39	30
TDx2-500/150	31	38	49	45	50	59	48	35
TDx2-500/160	31	38	49	45	50	59	48	37
TDx2-800/200N	32	38	54	53	58	59	50	58
TDx2-800/200	35	42	53	52	60	63	54	39
TDx2-1000/250	29	40	50	52	64	63	52	49
TDx2-1300/250	28	42	45	53	66	65	58	53

CURVE CARATTERISTICHE

- q_v = Portata in m³/h e m³/s.
- p_{sf} = Pressione statica in mmcda e Pa.
- Aria secca normale a 20°C y 760 mm c.a.Hg.
- Prove eseguite secondo le norme ISO 5801 e AMCA 210-99.

VA = Velocità alta
VR = Velocità ridotta

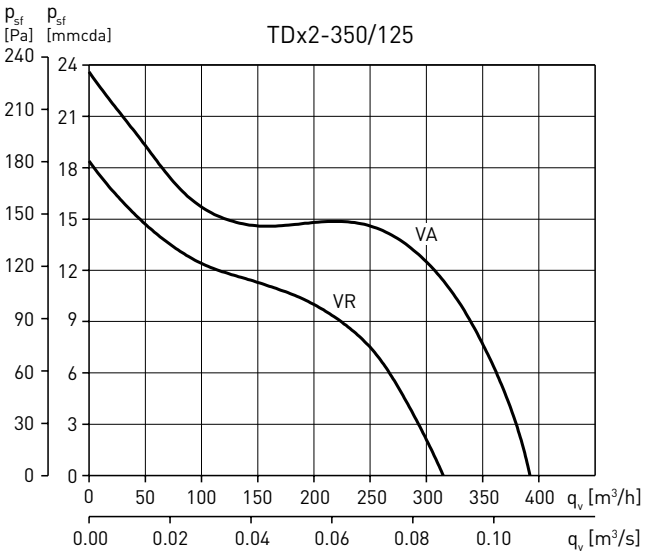

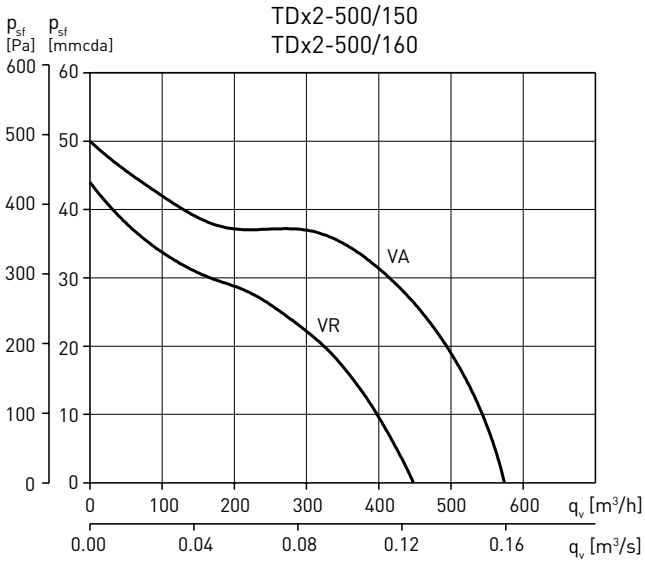

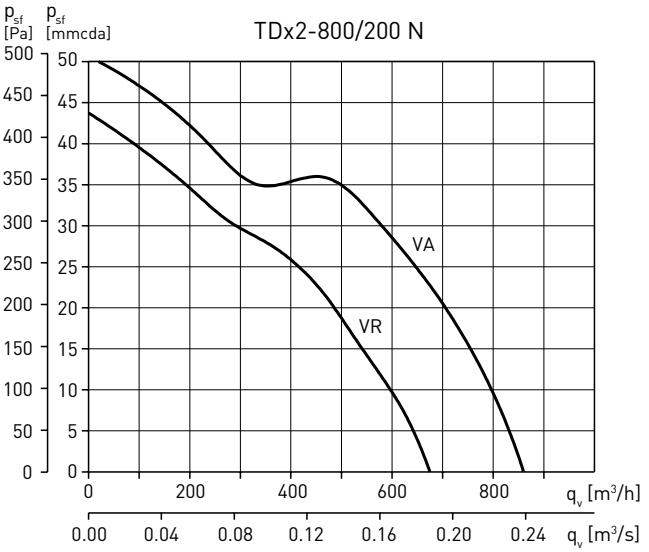

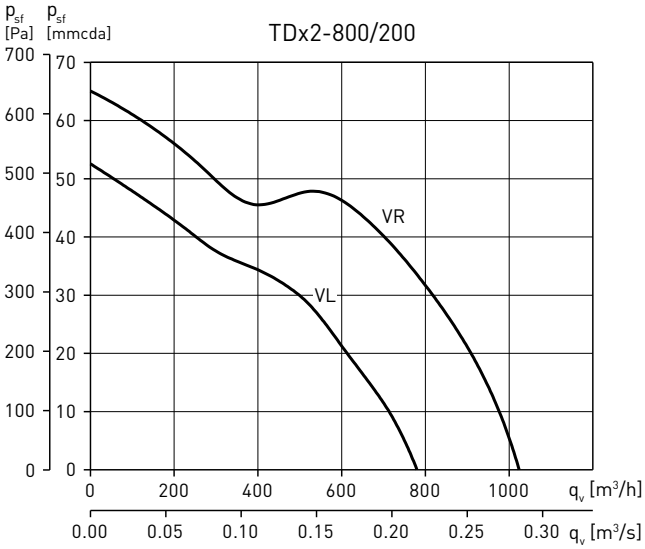

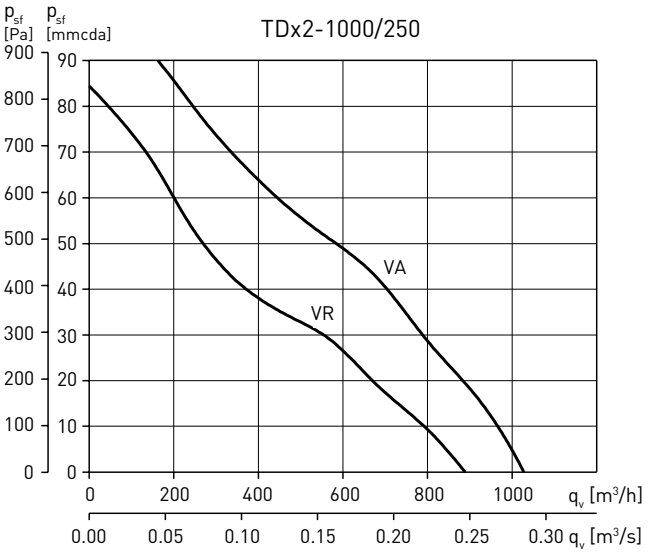

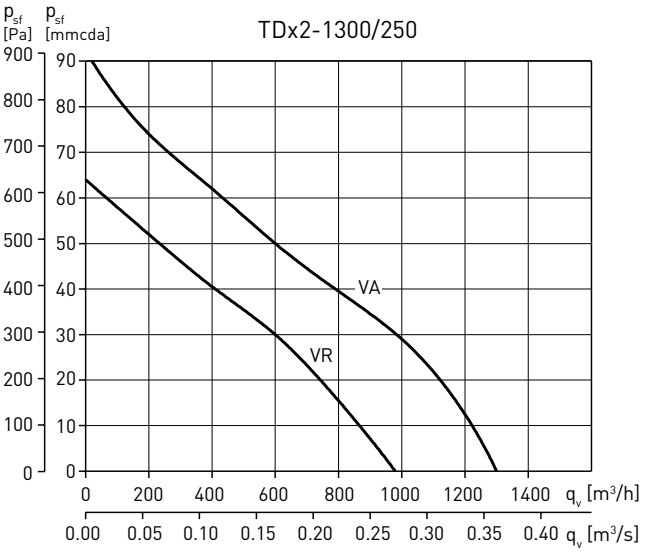

Sistema TDx3 MIXVENT

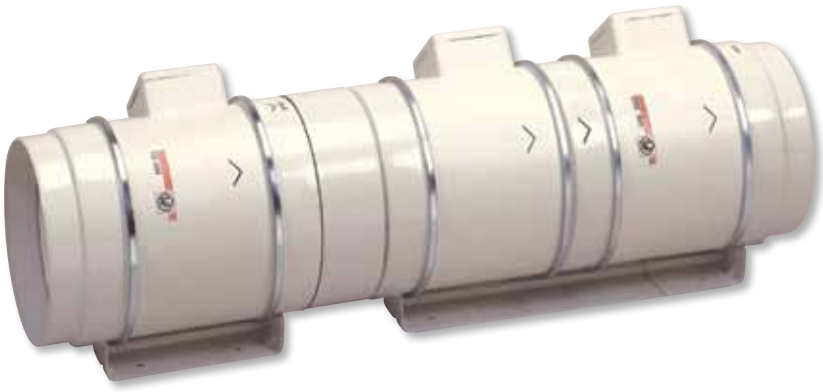

Sistema composto da 1 MIXVENT-TDx2 e da 1 ventilatore TD montati in serie per fornire quasi il triplo della pressione statica di un singolo ventilatore TD con la stessa portata d'aria. Questo sistema viene raccomandato laddove occorre vincere elevate perdite di carico mantenendo ridotte dimensioni di ingombro. La serie MIXVENT-TDx3 comprende modelli dal 350 al 1300 e viene ottenuta accoppiando in serie 1 MIXVENT-TDx2 e 1 ventilatore TD per mezzo del giunto MBR (vedi pagina accessori). Tecnicamente è possibile realizzare accoppiamenti con più di 3 ventilatori in serie, ma se occorre garantire un elevatissimo valore di pressione statica è meglio consultare il ns. ufficio tecnico per la scelta di un adeguato ventilatore centrifugo.

MIXVENT-TDx3 CONFIGURAZIONE

TDx3 MIXVENT	Composizione
TDx3-350/125	TD-350/125+TDx2-350/125+MBR-350
TDx3-500/150	TD-500/150+TDx2-500/150+MBR-500/150
TDx3-500/160	TD-500/160+TDx2-500/160+MBR-500/160
TDx3-800/200	TD-800/200+TDx2-800/200+MBR-800
TDx3-1000/250	TD-1000/250+TDx2-1000/250+MBR-1000
TDx3-1300/250	TD-1300/250+TDx2-1300/250+MBR-1000

Giunto MBR

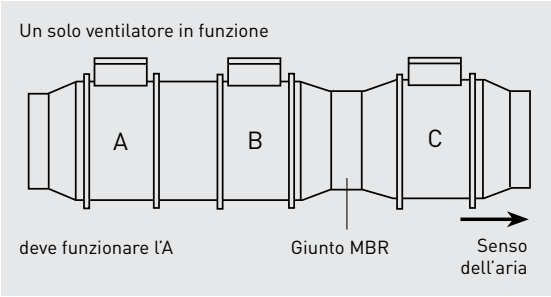

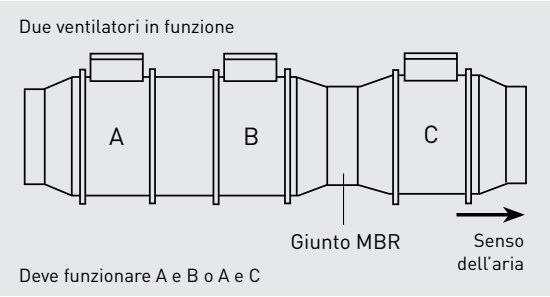

DIMENSIONI (mm)

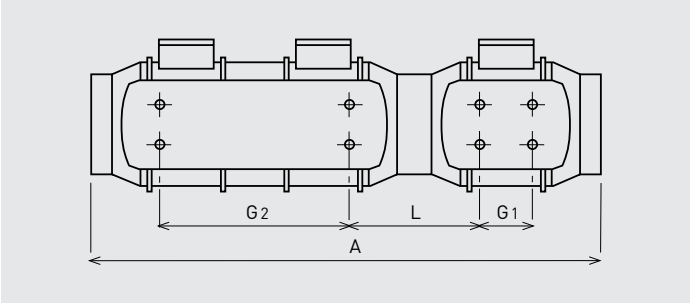

TDx3 MIXVENT	A	G1	G2	L
TDx3-350/125	755	80	253	213
TDx3-500/150	766	80	249	223
TDx3-500/160	726	80	249	203
TDx3-800/200	801	100	298	207
TDx3-1000/250	1055	145	416	246
TDx3-1300/250	1055	145	416	246

CURVE CARATTERISTICHE

- q_v = Portata in m^3/h e m^3/s.
- p_{sf} = Pressione statica in mmcda e Pa.
- Aria secca normale a 20°C y 760 mm c.a.Hg.
- Prove eseguite secondo le norme ISO 5801 e AMCA 210-99.

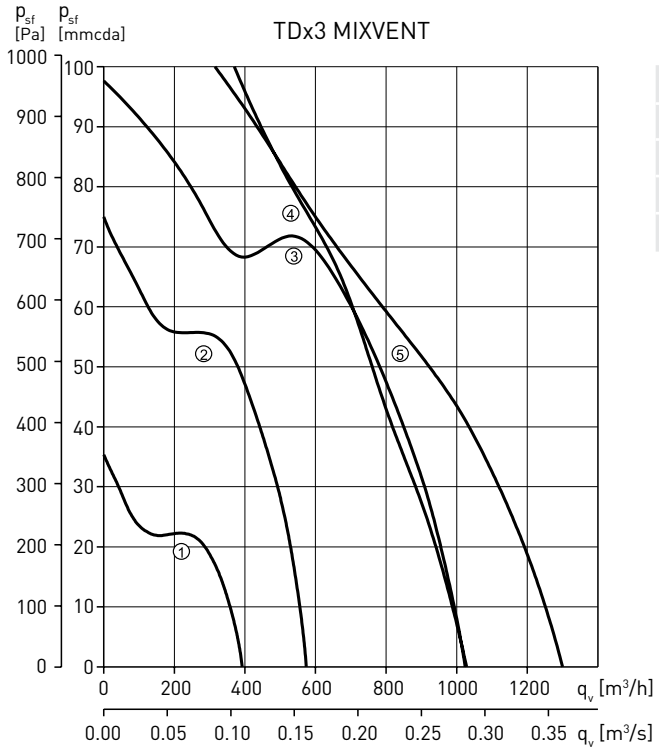

1	TDx3-350
2	TDx3-500
3	TDx3-800
4	TDx3-1000
5	TDx3-1300

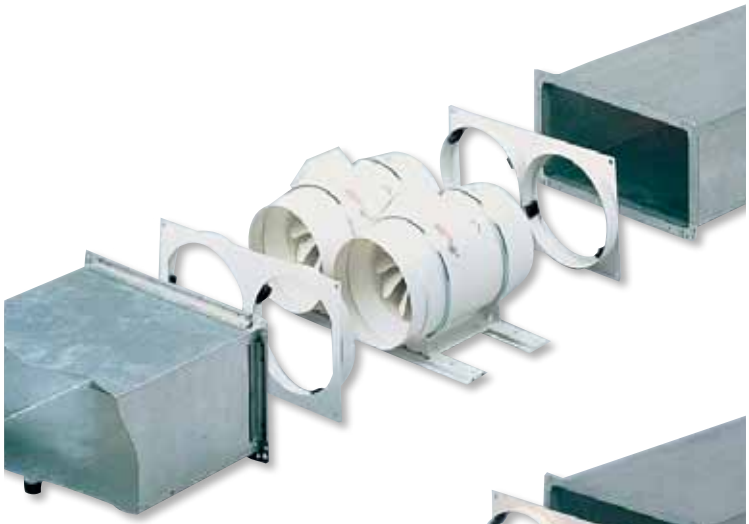

Sistema TWIN MIXVENT

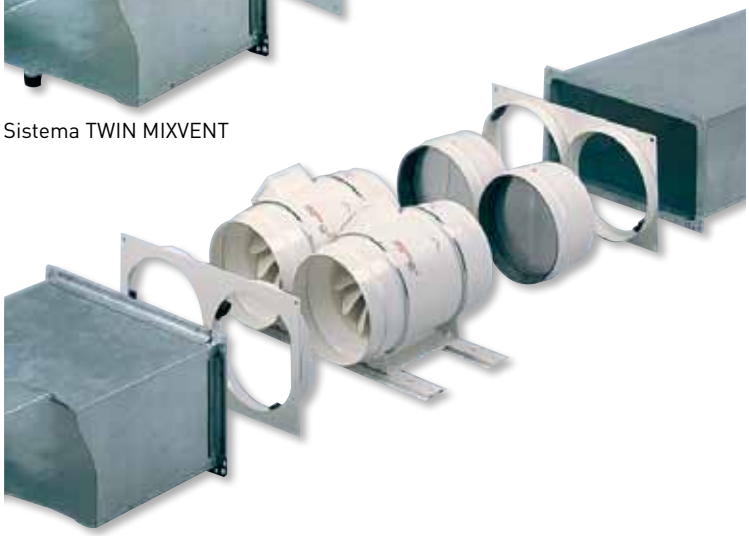

Sistema TWIN MIXVENT con serranda antiritorno

Sistema composto da 2 MIXVENT-TD montati in parallelo per fornire il doppio della portata d'aria di un singolo ventilatore TD con la stessa pressione statica.
Questo sistema viene raccomandato laddove occorre fornire una maggiore portata d'aria mantenendo ridotte dimensioni di ingombro in altezza, oppure quando è occasionalmente richiesta una portata d'aria supplementare.
E' particolarmente consigliabile laddove si richiede un sistema di immissione e di estrazione con le stesse portate d'aria.
Nel caso i ventilatori debbano funzionare indipendentemente l'uno dall'altro è necessario installare allo scarico delle serrande antiritorno MCA per evitare il rientro di aria attraverso il ventilatore spento.
La serie MIXVENT-TWIN comprende modelli dal 250 al 2000 e viene ottenuta accoppiando in parallelo 2 ventilatori MIXVENT-TD standard con nr.1 KIT TWIN BASE che include anche 2 flange per il collegamento ad un condotto rettangolare.

ELEMENTI PER LA COMPOSIZIONE DEL SISTEMA MIXVENT-TWIN

KIT TWIN BASE-250 + 2 TD -160/100	KIT TWIN BASE-500/150 + 2 TD-500/150	KIT TWIN BASE-1000 + 2 TD-1000/250
KIT TWIN BASE-250 + 2 TD 250/100	KIT TWIN BASE-500/160 + 2 TD-500/160	KIT TWIN BASE-1000 + 2 TD-1300/250
KIT TWIN BASE-350 + 2 TD -350/125	KIT TWIN BASE-800 + 2 TD-800/200	KIT TWIN BASE-2000 + 2 TD-2000/315

Serranda antiritorno (MCA) vedi pagina accessori.

KIT TWIN BASE

E' costituito da due accoppiamenti rettangolari di dimensioni normalizzate e da due supporti che permettono l'assemblaggio in parallelo di due ventilatori.

KIT TWIN BASE	Dimensioni (mm)		Dimensioni nominali del condotto rettangolare (mm)	
	L	H	L	H
KIT TWIN BASE 250	320	180	280	140
KIT TWIN BASE 350	320	180	280	140
KIT TWIN BASE 500/150	395	220	355	180
KIT TWIN BASE 500/160	395	220	355	180
KIT TWIN BASE 800	440	240	400	200
KIT TWIN BASE 1000	540	290	500	250
KIT TWIN BASE 2000	690	355	630	315

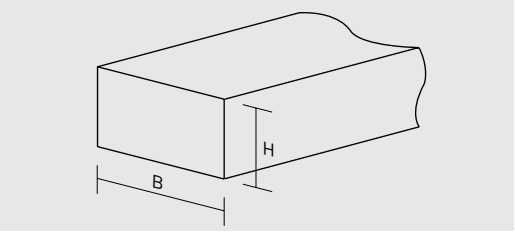

Il funzionamento indipendente dei TD richiede il montaggio della serranda di non ritorno allo scarico dei ventilatori per evitare il riciclaggio dell'aria attraverso il ventilatore spento.

DIMENSIONI (mm)

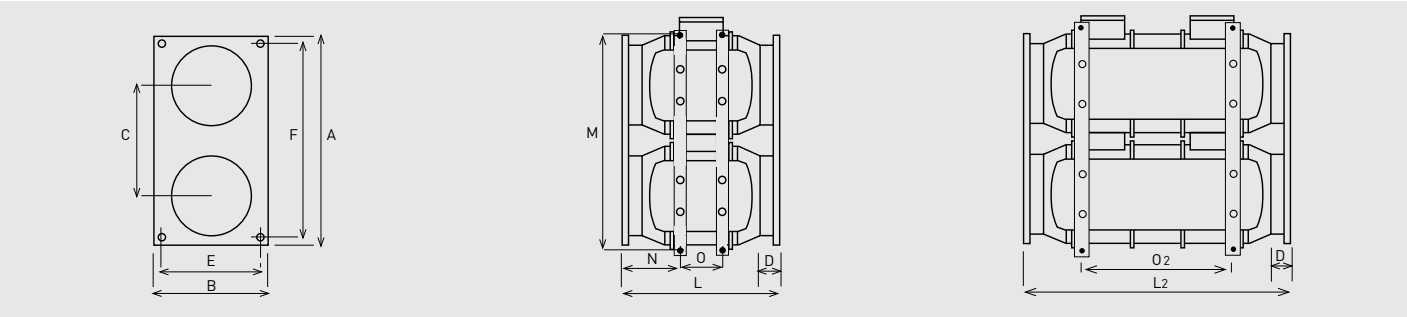

Modello	A	B	C	D	E	F	L	L_2	M	N	O	O_2
TWIN-250	320	180	184	36	160	300	305	–	375	113	80	–
TWIN-350	320	180	184	33,5	160	300	305	475	333	91	80	253
TWIN-500 (150)	395	220	206	37	200	375	310	481	417	110	80	249
TWIN-500 (160)	395	220	206	37	200	375	290	461	417	100	80	249
TWIN-800	440	240	225	37	220	420	317	509	456	103	100	298
TWIN-1000	540	290	282	44	270	520	401	679	566	123	145	416
TWIN-1300	540	290	282	44	270	520	401	679	566	123	145	416
TWIN-2000	690	355	347	53	335	650	451	–	699	136	182	–

SPETTRO DI POTENZA SONORA IN DB(A), PER BANDA DI FREQUENZA, IN ASPIRAZIONE E RADIATO, ALLA MASSIMA VELOCITÀ

IN ASPIRAZIONE	63	125	250	500	1000	2000	4000	8000
TWIN-350/125	38	50	49	56	57	53	44	36
TWIN-500/150	35	38	58	60	62	65	59	51
TWIN-500/160	35	38	58	60	62	65	59	51
TWIN-800/200N	40	45	65	67	69	67	63	55
TWIN-800/200	40	50	64	66	71	70	67	57
TWIN-1000/250	38	48	61	69	75	72	65	57
TWIN-1300/250	40	55	67	70	78	76	69	64
TWIN-2000/315	44	60	69	74	80	77	70	65

RADIATO	63	125	250	500	1000	2000	4000	8000
TWIN-350/125	36	49	49	50	50	48	36	27
TWIN-500/150	28	35	46	42	47	56	45	32
TWIN-500/160	28	35	46	42	47	56	45	32
TWIN-800/200N	29	35	51	50	55	56	47	34
TWIN-800/200	32	39	50	49	57	60	51	36
TWIN-1000/250	26	37	47	49	61	60	49	46
TWIN-1300/250	25	39	42	50	63	62	55	50
TWIN-2000/315	32	44	55	58	67	66	60	56

CURVE CARATTERISTICHE

- q_v = Portata in m^3/h e m^3/s.
- p_{sf} = Pressione statica in mmcda e Pa.
- Aria secca normale a 20°C y 760 mm c.a.Hg.
- Prove eseguite secondo le norme ISO 5801 e AMCA 210-99.

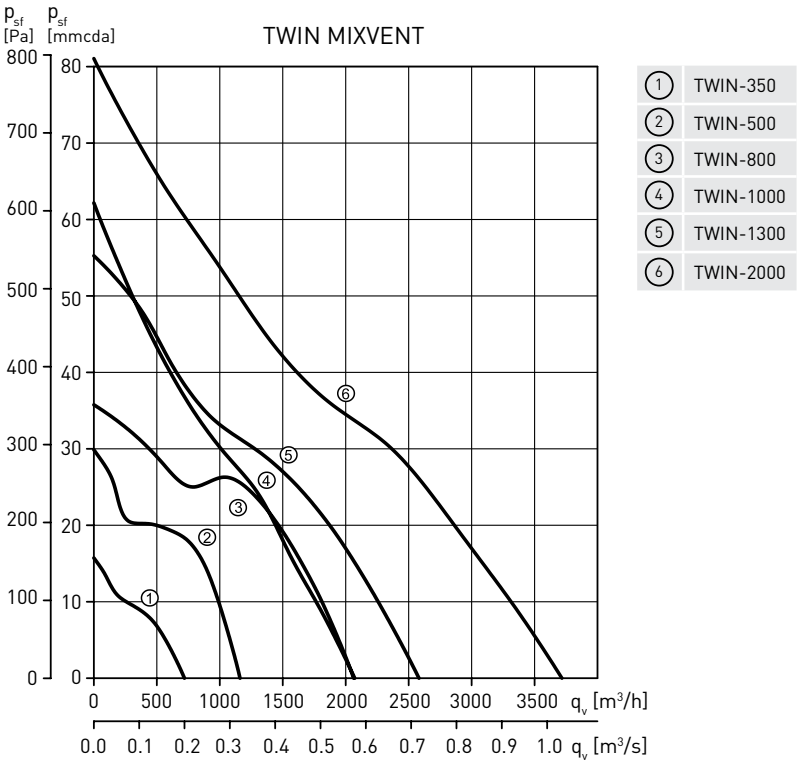

Sistema TWINx2 MIXVENT

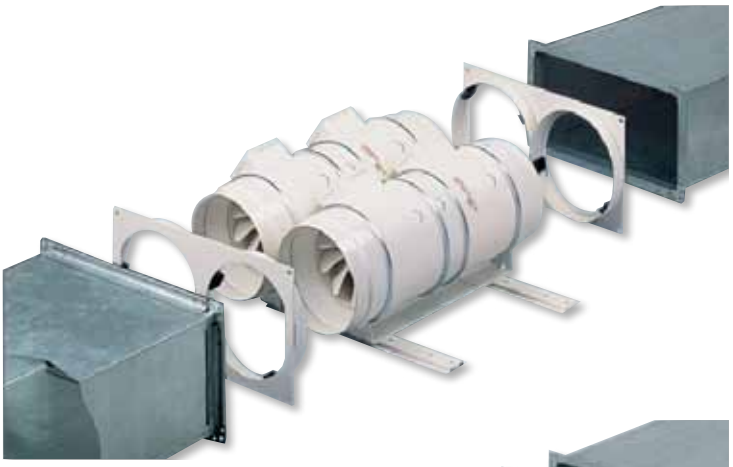

Sistema TWIN MIXVENTx2

Sistema TWIN MIXVENTx2 con serranda antiritorno

Sistema composto da nr.2 MIXVENT-TD montati in parallelo per fornire il doppio della portata d'aria di un singolo ventilatore TD con la stessa pressione statica. Questo sistema viene raccomandato laddove occorre fornire una maggiore portata d'aria mantenendo ridotte dimensioni di ingombro in altezza, oppure quando è occasionalmente richiesta una portata d'aria supplementare. E' particolarmente consigliabile laddove si richiede un sistema di immissione e di estrazione con le stesse portate d'aria. Nel caso i ventilatori debbano funzionare indipendentemente l'uno dall'altro è necessario installare allo scarico delle serrande antiritorno MCA per evitare il rientro di aria attraverso il ventilatore spento. La serie MIXVENT-TWIN comprende modelli dal 250 al 2000 e viene ottenuta accoppiando in parallelo nr. 2 ventilatori MIXVENT-TD standard con nr. 1 KIT TWIN BASE che include anche nr. 2 flange per il collegamento ad un condotto rettangolare.

ELEMENTI PER LA COMPOSIZIONE DEL SISTEMA TWINx2 MIXVENT

KIT TWIN BASE-350 + 2 TDx2-350/125	KIT TWIN BASE-500/160 + 2 TDx2-500/160	KIT TWIN BASE-1000 + 2 TDx2-1000/250
KIT TWIN BASE-500/150 + 2 TDx2-500/150	KIT TWIN BASE-800 + 2 TDx2-800/200	KIT TWIN BASE-1000 + 2 TDx2-1300/250

Serranda antiritorno (MCA) vedi pagina accessori.

KIT TWIN BASE

E' costituito da due accoppiamenti rettangolari di dimensioni normalizzate e da due supporti che permettono l'assemblaggio in parallelo di due ventilatori.

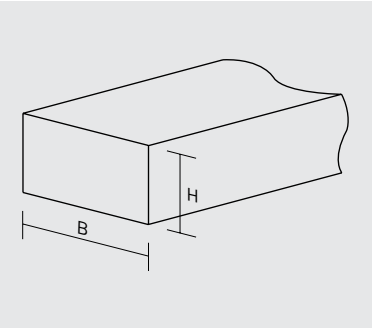

KIT TWIN BASE	Dimensioni (mm)		Dimensioni nominali del condotto rettangolare (mm)	
	L	H	L	H
KIT TWIN BASE 250	320	180	280	140
KIT TWIN BASE 350	320	180	280	140
KIT TWIN BASE 500/150	395	220	355	180
KIT TWIN BASE 500/160	395	220	355	180
KIT TWIN BASE 800	440	240	400	200
KIT TWIN BASE 1000	540	290	500	250
KIT TWIN BASE 2000	690	355	630	315

Il funzionamento indipendente dei TD richiede il montaggio della serranda di non ritorno allo scarico dei ventilatori per evitare il riciclaggio dell'aria attraverso il ventilatore spento.

CURVE CARATTERISTICHE

- q_v = Portata in m^3/h e m^3/s.
- p_{sf} = Pressione statica in mmcda e Pa.
- Aria secca normale a 20°C y 760 mm c.a.Hg.
- Prove eseguite secondo le norme ISO 5801 e AMCA 210-99.

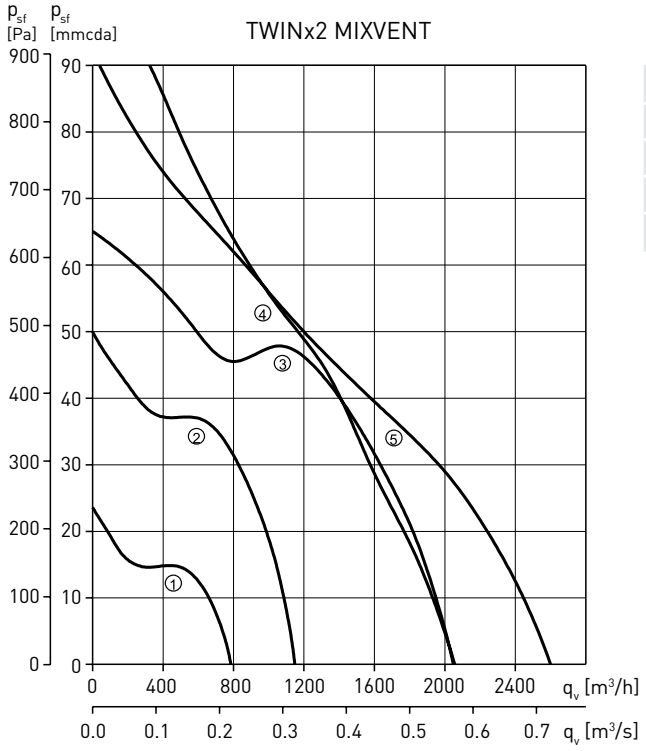

①	TWINx2-350
②	TWINx2-500
③	TWINx2-800
④	TWINx2-1000
⑤	TWINx2-1300