CANTINA FRIGO PROFESSIONALE DA 70 BOTTIGLIE

Descrizione

- Cantina da 70 bottiglie
- 1 Temp. da 4/22°C
- Classe energetica A
- Porta Full Glass
- Cassetti in legno con frontalino inox
- Installazione Libera e Incasso

Classe Energetica

Tecnologia Evoluta

Qualità garantita fino a 5 anni

Personalizzazione

- Colore Armadio frigo
- Rivestimento Armadio frigo
- Tipologia porta vetro
- Tipologia cassetto porta bottiglie
- Materiale cassetto porta bottiglie

Personalizza

Scelta del colore

Scelta Rivestimento

A. 820/890 mm
L. 595 mm
P. 570 mm

A. 880 mm
L. 660 mm
P. 629 mm

45 KG

50 KG

Gamma Concept Mod. NW70S-FGL

NEVADA®

CARATTERISTICHE PRINCIPALI

Capacità Litri netta	**145**
Capacità bottiglie Bordeaux (750ml)	**70**
Capacità max bottiglie Bordeaux (750ml)	**70**
Regolazione temperatura elettronica	**SI**
Numero temperature indipendenti	**1**
Regolazione temperatura	**+4°C a +22°C**
Sbrinamento automatico	**SI**
Escursione igrometrica interna stabile	**SI**
Filtro carboni attivi per i cattivi odori	**SI**
Armadio in metallo Colorato / rivestito	**Nero8022**
Griglia anteriore in acciaio	**Nero8022**
Qualità garantita fino a 5 anni	**SI**

PANNELLO DI CONTROLLO

Comandi avanzati Touch Screen	**SI**
Display temperatura digitale per ogni zona	**SI**
Controllo computerizzato della temperatura	**SI**
Selezione della temperatura interna (°F/°C)	**SI**
Memoria temperatura impostata	**SI**
Modalità Dynamic climate	**SI**
Modalità Stealth system	**SI**
Modalità Dyagnostic system	**SI**
Allarme temperatura	**SI**
Allarme acustico porta aperta	**SI**
Allarme acustico attivabile e disattivabile	**SI**
Luce interna a LED Blu	**SI**
Illuminazione interna apertura porta	**SI**
Illuminazione interna attivabile e disattivabile	**SI**

INSTALLAZIONE CANTINA

Tipo installazione cantina	**Libera e Incasso**
Griglia anteriore removibile	**SI**
Aerazione attraverso griglia anteriore	**SI**
Piedini regolabili in altezza	**SI**
Altezza Regolabile	**820/890 mm**
Larghezza	**595 mm**
Profondità	**570 mm**
Peso	**45 Kg**

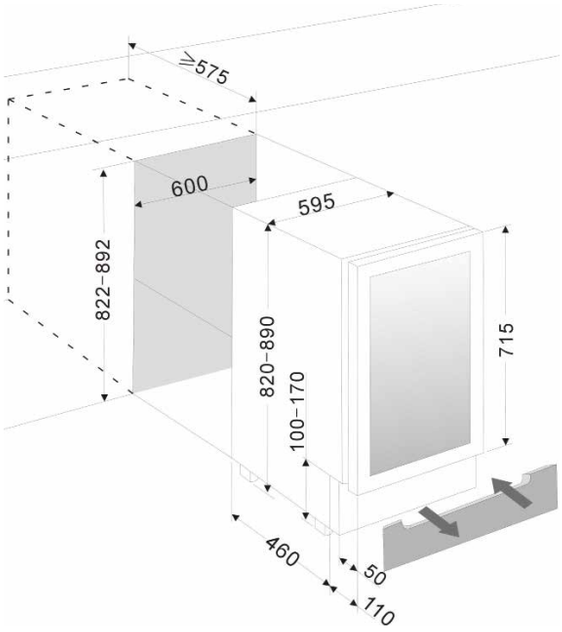

PRESTAZIONI

Classe di efficienza energetica	**A**
Riscaldamento interno	**SI**
Potenza Livello sonoro	**45dB(A)**
Temperatura ambiente min / max	**0°C / 38°C**
Voltaggio/Frequenza	**220V -240V/50Hz**
Sistema anti condensa	**SI**
Numero compressori	**1**
Gas ecologico R600a Senza CFC e HFC	**SI**

PORTA / MANIGLIA

Numero porte e maniglie	**1**
Tipologia porta	**Vetro**
Porta con serratura e chiave	**NO**
Porta reversibile (Apertura SX o DX)	**SI**
Tipologia cornice	**Full Glass**
Vetro temperato anti urto e anti UV	**SI**
Strati Vetro porta	**3**
Tipologia maniglia porta	**Squadrata**
Materiale maniglia porta	**Inox**

CASSETTI PORTA BOTTIGLIE

Tipo frontalino	**Lineare**
Materiale frontalino	**Inox**
Numero cassetti	**2**
Tipologia cassetto per bottiglie	**Orizzontali**
Materiale cassetto porta bottiglie	**Legno massello**
Guide telescopiche	**NO**

PERSONALIZZAZIONE

Colore Armadio frigo	**SI (Tab colori RAL)**
Rivestimento Armadio frigo	**SI (Acciaio, Legno, Pietra)**
Tipologia porta vetro	**SI (Classic Inox, Inox Special)**
Tipologia cassetto porta bottiglie	**SI (Classico, Inclinato)**
Materiale cassetto porta bottiglie	**SI (Acciaio, Legno, Plexi)**

ALLESTIMENTO PORTA BOTTIGLIE

Capacità bottiglie	**70**

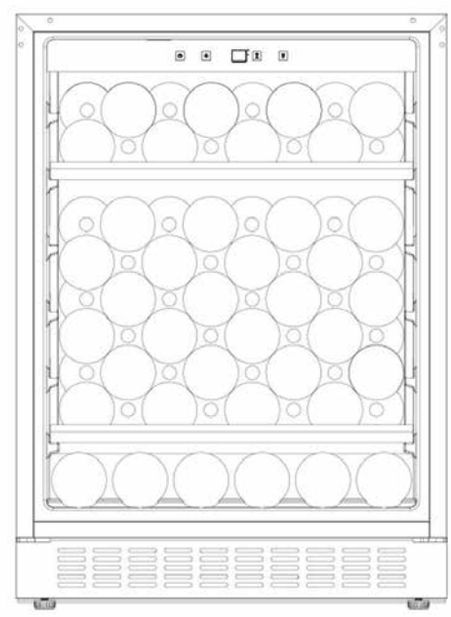

Nevada è costantemente alla ricerca e sviluppo di nuovi modi per migliorare le caratteristiche e il design dei propri prodotti, e si riserva di apportare continue modifiche ai modelli senza preavviso. Le immagini/foto sono indicative, e possono variare in virtù delle specifiche di produzione. Il logo Nevada® è un marchio registrato di YouWine® 2005 tutti i diritti sono riservati.

CE RoHS Compliant