# AUDI 60 PL11 D50

REV 2011/09/26

AVVERTENZE
-Prima di eseguire il cablaggio, innestare il conduttore di terra alla staffa di fissaggio.
-Prima di procedere con l'installazione dell'apparecchio e comunque prima di ogni operazione di manutenzione togliere la tensione di rete.
-Inserire le apposite calze termoresistenti in dotazione sui conduttori di rete.

WARNING
-Before starting the wiring, joint the earth wire to the fixing bracket.
-Always unplug the appliance from the power socket before beginning installation or any sort of maintenance work.
-Fit the supplied heat resistant braiding to the power wires.

Classe I — Apparecchio di classe I (la sicurezza viene garantita con la messa a terra).

CE — La Marcatura "CE" è stata richiesta dalla Comunità Europea con la direttiva 93/68 (ampliamento della direttiva 73/23) per confermare con una marcatura riconosciuta in tutta Europa, che le lampade sono state sottoposte alle prove di sicurezza elettrica richieste dalle norme Europee EN 60 598-1, corrispondenti alle norme Italiane CEI 34-21, norme per la sicurezza elettrica a cui fanno riferimento tutti gli istituti, compreso l'IMQ

Questo prodotto deve essere smaltito in modo differenziato dai rifiuti urbani.

IP 20 — Grado di protezione
Stabilisce un sistema per la classificazione degli apparecchi elettrici in base al grado di protezione fornito dagli involucri degli stessi. I simboli utilizzati per indicare questo grado di protezione sono costituiti dalle lettere "IP" seguite da due cifre caratteristiche:
- la prima cifra indica la protezione contro la penetrazione dei corpi solidi e della polvere
- la seconda cifra indica la protezione contro la penetrazione dei liquidi


**IDEAL LUX s.r.l.**
Via Taglio Destro 32
30035 Mirano (VE) Italy
p.i. / c.f. 02420040277

**IDEAL LUX Web**
www.ideal-lux.com
info@ideal-lux.com

**IDEAL LUX Office**
Tel. +39 041 5790500
Fax +39 041 5700085

**IDEAL LUX Showroom**
Tel. +39 041 5790501
Aperto dal Lunedì al Sabato


ISTRUZIONI DI MONTAGGIO
ASSEMBLY INSTRUCTIONS

IDEAL LUX®

# AUDI 60 PL11 D50

## Soffitto

*Si prega di conservare le seguenti istruzioni.*
*Please keep the following instructions.*

## DATI TECNICI

11 x MAX 20W
12V G4 230V 50Hz

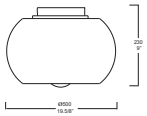

Classe I CE IP 20

*ESEGUIRE LE OPERAZIONI DI MONTAGGIO, SEGUENDO L'ORDINE NUMERICO PROGRESSIVO.*
*FOLLOW THE ASSEMBLY INSTRUCTIONS BY READING THE NUMERICAL PROGRESSION*

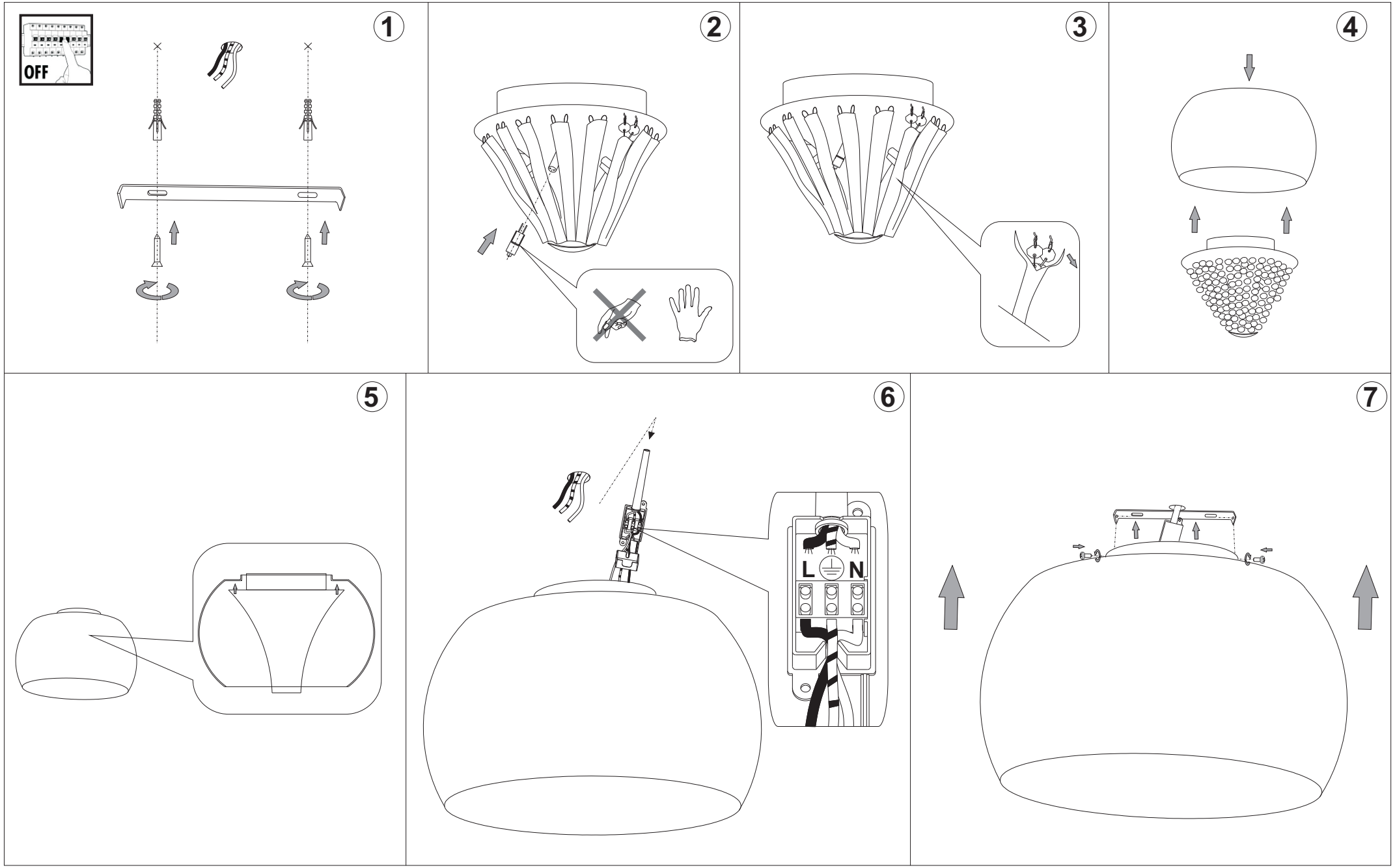


La sicurezza di questo apparecchio è garantita solo con l'uso appropriato di queste istruzioni pertanto è necessario conservarle.
The safety and reliability are guaranteed only when installation instructions are properly followed. Please retain this instruction sheet for future reference.