TECHNICAL CARACTERISTICS
CARACTERÍSTICAS TÉCNICAS
RENSEIGNEMENTS TECHNIQUES
TECHNISCHE ANGABEN
DATI TECHNICI
TECHNISCHE GEGEVENS
CARACTERISTICAS TECNICAS

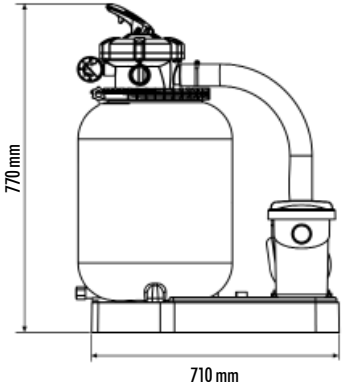

MONOBLOCS	FA6040	FA6040C
Ø Filter / Ø Filtro / Ø Filtre / Ø Filtro / Ø Sandfilter / Ø Sandfilter / Ø Filtro	Ø 380	
Filtering speed / Velocidad de filtración / Vitesse de filtrage / Filtriergeschwindigkeit / Velocità filtrazione / Filtersnelheid / Velocidade de filtragem	37 m^3/m^2h	33 m^3/m^2h
Flow rate / Caudal / Débit / Durchflubmenge / Portata / Debiet / Caudal	4 m^3/h	3.5 m^3/h
Potency / Potencia / Puissance / Stromstärke / Potenza / Vermogen / Potência	125 W	
Voltage / Voltaje / Voltage / Spannung / Voltaggio / Voltagem / Voltage	230 V 50 Hz	
Sand filling / Carga de arena / Charge du sable / Sandladung / Carico di sabbia / Zandlading / Carga de areia	± 45 Kg	
Grain size / Granulometría / Granulométrie / Körnung / Granulometria / Korrelgroottemeting / Granulometria	0,4 - 0,8 mm	
Max.working pressure / Presión max. de trabajo / Pression de travail max. / Maximale Funktionsdruck / Pressione massima esercizio / Maximale druk in werking / Pressão max. de trabalho	0,55 Bar	

IF YOU HAVE ANY PROBLEM, CONTACT US! (UK GREEN NUMBER)		0800 91 76 778
SI TIENES ALGÚN PROBLEMA,¡CONSÚLTENOS! - EM CASO DE PROBLEMA,¡CONSULTAR-NOS!		+34 946 741 844
EN CAS DE PROBLEME, NOUS CONSULTER!	France Tel	+33 0892 707 720
	Belgique numéro verde	0800 10 211
	Suisse numéro verde	08 /563 820
	Nederlands	0800 022 33 04
BEI PROBLEMEN KÖNNEN SIE SICH MIT UNS UNTER DER FOLGENDEN DEUTSCHEN	Deutchland	0180 333 0123
	Österreich	+49 180 333 0123
	schweiz freie Nummer	0 800 /563 820
PER OGNI VOSTRA EVENTUALLE OCCORRENZA, INTERPELLATECI!	Italia	800 781 592
	Suizzera numero verde	0 800/563 820
MOCHT U EEN PROBLEEM HEBBEN,... ¡RAADPLEEG ONS!	Nederlands	0800 022 33 04
	Belgie	800 10 211

DISTRIBUIDO POR:
MANUFACTURAS GRE. S.A.
C./ ARITZBIDEA Nº57, BARRIO TROBIKA
48100 MUNGIA (BIZKAIA)· ESPAÑA
TEL. +34 946 74 11 16 · FAX. 34 946 74 17 08
http://www.gre.es
Nº REG. IND.: 48-06762
FABRICADO POR : C.I.F. A-08246274

FA6040-0005-01

- We reserve the right to change all or part of the features of the articles or contents of this document, without prior notice.
- Nos reservamos el derecho de cambiar total o parcialmente las características de nuestros artículos o contenido de este documento sin previo aviso.
- Nous nous réservons le droit de modifier totalement ou en partie les caracteristiques de nos articles ou le contenu de ce document sans préavis.
- Ci riserviamo il diritto di cambiare totalmente o parzialmente le caratteristiche tecniche dei nostri prodotti ed il contenuto di questo documento senza nessum preavviso.
- Wir behalten uns das Recht vor, die merkmale unserer Produkte und den inhalt dieser beschreibung ohne vorherige unkündigung ganz oder teilweise zu ändern.
- Wij behouden ons het recht voor geheel of gedeelteliijk de kenmerken van onze artikelen of de inhouk van deze handleiding zonder voorafgaand bericht te wijzigen.
- Reservamo-nos no direito de alterar, total ou parcialmente caracteristicas dos nossos artigos ou o conteudo deste documento sem aviso prévio.

SPECIFIC MANUAL
MANUAL ESPECIFICO
MANUEL SPÉCIFIQUE
SPEZIFISCHE ANLEITUNG
MANUALE SPECIFICO
SPECIFIEKE HANDLEIDING
MANUAL ESPECÍFICO

FA6040 - FA6040C

MONOBLOCK FILTER · FILTRO MONOBLOC · FILTRE MONOBLOC · MONOBLOCK-FILTER
FILTRO MONOBLOCCO · MONOBLOCK FILTER · FILTRO MONOBLOCO

READ MANUAL CAREFULLY AND KEEP IT IN A SAFE PLACE FOR FUTURE REFERENCE
LEA ATENTAMENTE Y GUARDE ESTA DOCUMENTACIÓN PARA FUTURAS CONSULTAS
LIRE ATTENTIVEMENT CES DOCUMENTS ET CONSERVER POUR RÉFÉRENCE FUTURE
BEDIENUNGSANWEISUNGEN AUFMERKSAM LESEN UND FÜR ZUKÜNFTIGE HINWEIS AUFBEWAHREN
DA LEGGERE ATTENTAMENTE LA DOCUMENTAZIONE E DA CONSERVARE PER ULTERIORI CONSULTE
GELIEVE DEZE INFORMATIE AANDACHTIG TE LEZEN EN TE BEWAREN ALS REFERENTIE.
LER ATENTAMENTE E GUARDAR DOCUMENTAÇÃO PARA FUTURA REFERÊNCIA

www.gre.es

MANUFACTURED BY:
METALAST, S.A.U
N.I.F.: A-08246274

MONOBLOC – FILTER

FA6040 – FA6040C

EVIDENCE OF CONFORMITY / DECLARACIÓN DE CONFORMIDAD / DÉCLARATION DE CONFORMITÉ / KONFORMITÄTSERKLÄRUNG / DICHIARAZIONE DI CONFORMITA / OVEREENSTEMMINGSVERKLARING DECLARAÇÃO DE CONFORMIDADE

-The products listed above are in compliance with the safety prescriptions:

- 2006/42/EC Machine Directive Safety prescriptions.
- 2004/108/EC Electromagnetic compatibility Directive.
- 2006/95/EC Low voltage Directive.
- 2000/14/EC Noise émission Directive.
- EN 60335-2-41 European Directive.
- 2002/95/EC European Directive (RoHS)

-Los productos arriba enumerados se hallan conformes con:

- Directiva de seguridad de máquinas 2006/42/CE.
- Directiva de compatibilidad electromagnética 2004/108/CE.
- Directiva de equipos de baja tensión 2006/95/CE.
- Directiva de emisión sonora 2000/14/CE.
- Directiva Europea EN 60335-2-41.
- Directiva Europea 2002/95/CE (RoHS)
-

-Les produits énumérés ci-dessus sont conformes aux presciptions de sécurité:

- Directive de sécurité de machines 2006/42/CE.
- Directive de compatibilité électromagnétique 2004/108/CE.
- Directive d´équipes de basse tension 2006/95/CE.
- Directive d´émission sonore 2000/14/CE.
- Directive Européenne EN 60335-2-41.
- Directive Européenne 2002/95/CE (RoHS)

- Die oben angeführten Produkte entsprechen den Sicherheitsbestimmungen:

- Richlinie 2006/42/EWG über die Sicherheit von Maschinen.
- Richtlinie 2004/108/EWG über elektromagnetische Verträglichkeit.
- Richtlinie 2006/95/EWG über die Sicherheit von elektrischen Betriebsmitteln (Niederspannungsrichtlinie).
- Richtlinie 2000/14/EWG über Geräuschemissionen.
- Europäischen Richtlinie EN 60335-2-41.
- Europäischen Richtlinie 2002/95/EWG (RoHS)

-I prodotti su elencati sono conformi al quanto segue:

- Direttiva sulla sicurezza delle macchine 2006/42/CE.
- Direttiva sulla compatibilità elettromagnetica 2004/108/CE.
- Direttiva apparecchiatura in bassa tensione 2006/95/CE.
- Direttiva sulle emissioni sonore 2000/14/CE.
- Direttiva Europea EN 60335-2-41.
- Direttiva Europea 2002/95/CE (RoHS)

-De bovengenoemde produkten zijn conform de zekerheidsrichtlijnen:

- De machinerichtlijn 2006/42/EEG
- De richtlijn betreffende elektromagnetische compatibiliteit 2004/108/EEG
- De laagspanningsrichtlijn 2006/95/EEG
- De geluidsrichtlijn 2000/14/EEG
- Europese Richtlijn: EN 60335-2-41/A1:2004
- Europese Richtlijn: 2002/95/EEG (RoHS)

-Os productos da lista acima estáo conformes as:

- Directiva de segurança de máquinas 2006/42/CE.
- Directiva de compatibilidade electromagnética 2004/108/CE.
- Directiva de equipamentos de baixa tensão 2006/95/CE.
- Directiva de emissão sonora 2000/14/CE.
- Directiva Europeia EN 60335-2-41.
- Directiva Europeia 2002/95/CE (RoHS)

Sign the present conformity evidence/ Firma la presente declaración / Signe la présente déclaration/ Unterzeichnet diese Erklärung / Firma la seguente dichiarazione / Ondertekent onderhavige verklaring / Assina a presente declaração:

Polinyà, 03/01/2011

Signature / Firma / Unterschrift / Handtekening / Assinatura

José Manuel Aquilué.
Managing Director of **METALAST.**

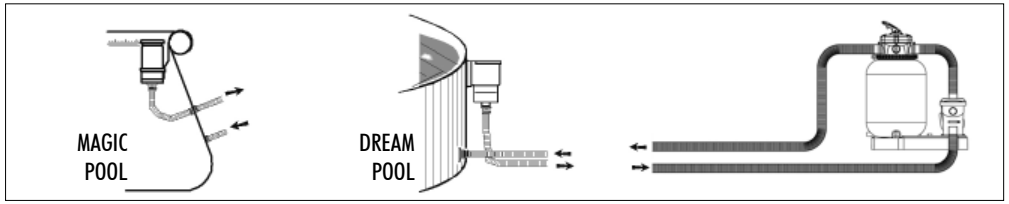

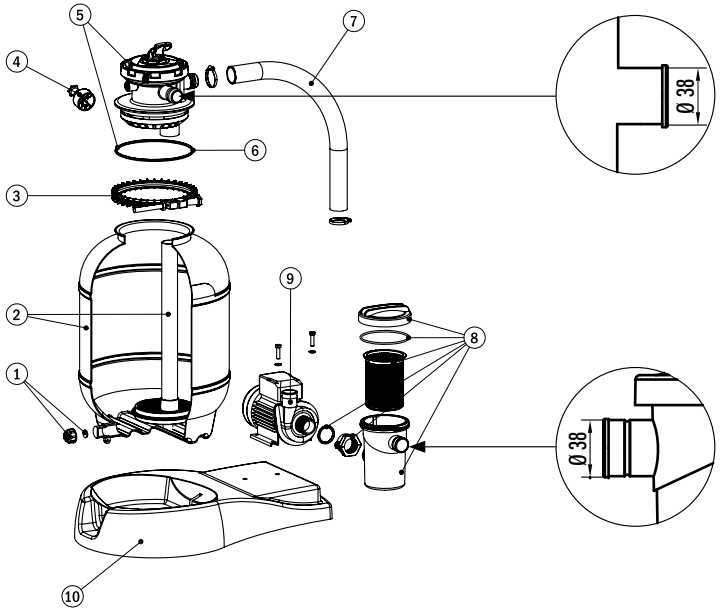

Nº	REF.	DENOMINATION	DENOMINACIÓN	DESIGNATION	BESCHREIBUNG	DENOMINAZIONE	OMSCHRIJVING	DESCRIÇAO
1	15780-0602G	FILTER PURGUE ASSEMBLY	CONJUNTO PURGA FILTRO	ENSEMBLE PURGE FILTRE	ABWASSER-FILTER-ELEMENT	CONGIUNTO PURGA FILTRO	ONTLUCHTINGSSET FILTER	CONJUNTO PURGA FILTRO
2	19460R0002G	FILTER BODY + COLLECTOR FILTER	CUERPO FILTRO + COLECTOR FILTRO	FILTRE + COLLECTEUR FILTRE	FILTERKÖRPER + SAMMELBEHÄLTER FILTER	CORPO FILTRO + COLLETTORE FILTRO	FILTERHUIS + COLLECTOR FILTER	FILTRO + COLECTOR FILTRO
3	24182-1003G	CLOSING BAND ASSEMBLY	CONJUNTO ZUNCHO	ENSEMBLE FERMETURE	ZWINGEN-ELEMENT	CONGIUNTO REGGETTA	RINGENSET	ANEL
4	09090R2000	PRESSURE GAUGE SET	CONJUNTO MANÓ-METRO	ENSEMBLE MANOMÈTRE	DRUCKMESSER-ELEMENT	CONGIUNTO MANO-METRO	MANOMETERSET	MANÓMETRO
5	XST002G	5 FUNCTIONS VALVE + "O" RING	VÁLVULA 5 FUNCIONES + JUNTA	VANNE 5 FONCTIONS + JOINT	FüNF-FUNKTIONS-WECHSELVENTIL + O-RING	VALVOLA DA 5 FUNZIONI + O-RING	G-WEG KLEP MET 5 FUNCTIES + O-RING	VALVULA 5 FUNÇÕES + O-RING
6	720R1750057	"O" RING	JUNTA TÓRICA	JOINT TORIQUE	O-RING			
7	09089R0002	CONNECTION HOSE Ø 38	MANGUERA CONEXIÓN Ø 38	TUYAU DE CONNEXION Ø 38	VERBIN-DUNGSSCHLAUCH Ø 38	MANICOTTO DI COLLEGAMENTO Ø 38	AANSLUITSLANG Ø 38	MANGUEIRA LIGAÇAO Ø 38
8	FIJIR0002G	PREFILTER COVER + "O"RING + BASKET + PREFILTER + UNION NUT + "O"RING	TAPA PREFILTRO + JUNTA + CESTO + PREFILTRO + TUERCA UNION + JUNTA TORICA	COUVERCLE PRÈFILTRE + JOINT + PANIER + PRÉFILTRE + ÉCROU + JOINT	VORFILTERDECKEL + DICHTUNGSRING + VORFILTERKORB + VORFILTER + VERBINDUNGSMUTTER + O-RING	COPERCHIO PREFILTRO + O-RING + CESTO + PREFILTRO + VITE + O-RING	TOP VOORFILTER + O-RING + MANDJE + VOORFILTER + MOER + O-RING	TAMPA PREFILTRO + O-RING + CESTO + PREFILTRO + PORCA + O-RING
9	FIJI3 R	FIJI 3						
10	19460R2300G	MONOBLOC BASE	BASE MONOBLOC	MONOBLOC BASE	BASIS MONOBLOC	BASE DI MONOBLOC	ONDERSTEL MONOBLOC	BASE MONOBLOCO
	M00453B002	ACCESSORIES BAG	BOLSA ACCESORIOS	SACHET D'ACCESSOIRES	BEUTEL MIT ZUBEHÖR	SACCHETTO ACCESSORI	ZAKJE MET TOEBEHOREN	SACO DE ACCESSÓRIOS