Manuale Utente

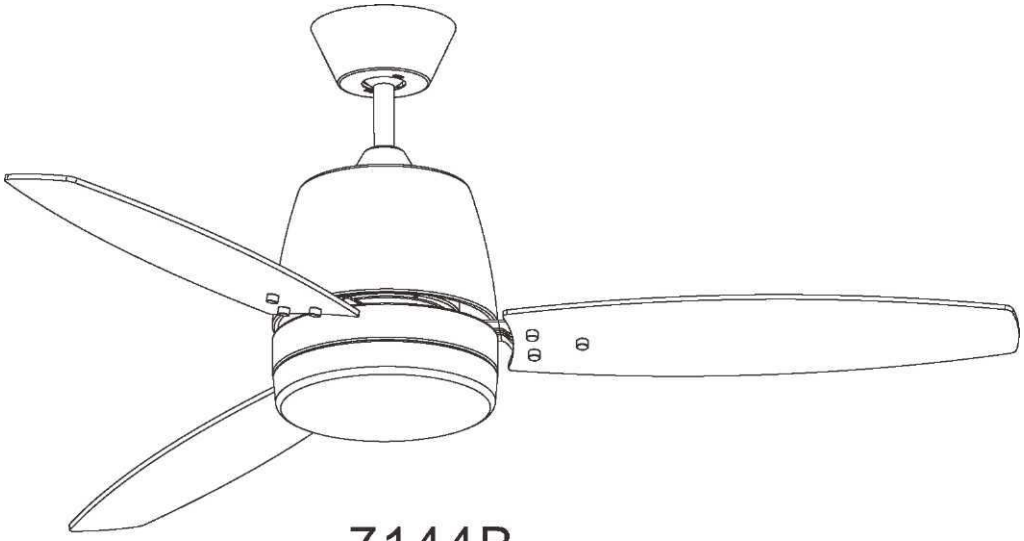

7144B

7144N

Avvertenza: Leggere e seguire attentamente le istruzioni e considerare tutte le avvertenze riportate.

LEGGERE E CONSERVARE QUESTE ISTRUZIONI

AVVERTENZA: PER RIDURRE IL RISCHIO DI INCENDI, SCOSSE ELETTRICHE O LESIONI ALLE PERSONE, OSSERVARE QUANTO SEGUE:

1. Per garantire il successo dell'installazione, prima di procedere leggere scrupolosamente le istruzioni e studiare i disegni.

2. Per evitare possibili scosse elettriche, prima di procedere con il cablaggio assicurarsi che la rete elettrica sia scollegata nella cassetta principale di alimentazione. Tutti i collegamenti elettrici dovranno essere effettuati in conformità con le normative locali, le ordinanze e/o il codice elettrico nazionale. Se non si possiede familiarità con i metodi di installazione di cablaggi e prodotti elettrici, richiedere i servizi di un elettricista qualificato e autorizzato e di un tecnico in grado di controllare la tenuta dei supporti a soffitto ed eseguire la corretta installazione e connessione.

3. Accertarsi di montare il ventilatore in un punto in cui le pale, girando, non possano entrare in contatto con altri oggetti. Le pale devono trovarsi a un'altezza di almeno 2,3 m dal pavimento, quando il ventilatore è in funzione.

4. Se possibile, montare il ventilatore su una trave del soffitto - la trave deve essere in grado di supportare il movimento e il peso del ventilatore in funzione. Se il ventilatore verrà montato su una scatola di distribuzione a soffitto, è necessaria una scatola ottagonale di METALLO con una profondità di 4" x 2-1/8" che abbia l'approvazione UL come “supporto per ventilatore”. La scatola e i relativi accessori di supporto non dovranno torcersi o allentarsi. NON UTILIZZARE SCATOLE DI PLASTICA. L'installazione su soffitti di cemento dovrà essere eseguita da personale qualificato.

5. Le pale dovranno essere fissate dopo che l'alloggiamento del motore è stato messo in posizione. Per proteggere l'alloggiamento del motore, tenerlo nel cartone finché non sarà pronto per essere installato. In caso di installazione di più ventilatori, assicurarsi di non mischiare i componenti.

6. Dopo aver effettuato le connessioni elettriche, i cavi dovranno essere girati verso l'alto e inseriti con cura nella scatola di distribuzione. I cavi dovranno essere tenuti separati dal conduttore di terra e dall'attrezzatura: conduttore di terra su un lato della scatola di distribuzione e il filo "CALDO" sul lato opposto.

7. Gli schemi elettrici sono da usare solo come riferimento. I kit luce non forniti con il ventilatore dovranno avere l'approvazione CE e dovranno essere installati seguendo le istruzioni di installazione degli stessi.

8. Una volta completata l'installazione del ventilatore, assicurarsi che tutte le connessioni siano ben salde per evitare che il ventilatore cada e/o provochi danni o lesioni.

9. Il ventilatore può essere messo in funzione subito dopo l'installazione. I cuscinetti sono adeguatamente ingrassati, in modo che, in condizioni d'uso normale, non sia necessaria un'ulteriore lubrificazione.

10. Il ventilatore dovrà essere spento e fermato completamente prima di invertire la direzione di rotazione dello stesso.

11. Questo ventilatore è adatto per essere usato all'interno.

Aprire la confezione e ispezionare il ventilatore attentamente per accertarsi che tutti i componenti siano inclusi.

Staffa di montaggio

Calotta

Copriflangia

Asta

Gruppo ventilatore

Porta pale

Pala

Supporto kit luce

Diffusore in vetro

Sacchetto della minuteria

Per il montaggio della piastra:

Rondelle piane	2
Rondelle elastiche	2
Viti da legno	2

Per l'installazione delle pale:

Viti per pale 10 (inclusa una vite di ricambio)

Dadi per vite per pale 10 (incluso un dado di ricambio)

Viti per motore 7 (è inclusa una vite di ricambio)

Per il bilanciamento delle pale:

Clip di bilanciamento 1

Piastrine (3g x 3)

Telecomando

Sacchetto della minuteria

Viti da legno 2

Morsetti a cappuccio 5

ATTENZIONE: le pale dovrebbero essere ad un'altezza di almeno 2,30m dal pavimento

Nota 1:	**Nota 2:**
Togliere corrente alla scatola di distribuzione per evitare possibili scosse elettriche.	Usare un'adeguata scatola di distribuzione in metallo per il supporto ventilatore. La scatola di distribuzione deve supportare almeno 35 lbs.

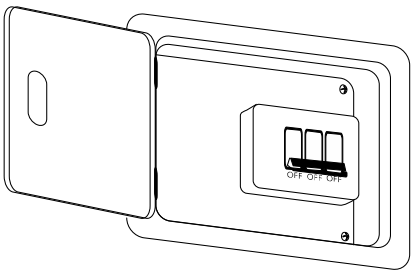

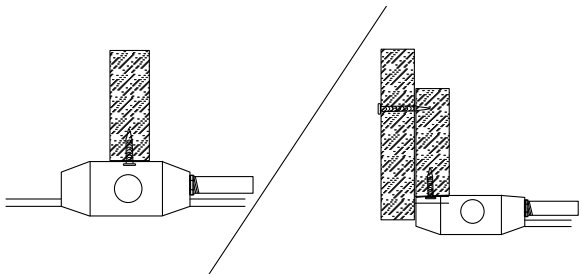

1. INSTALLAZIONE DEL SISTEMA DI SOSPENSIONE

1A.Installazione della staffa di montaggio sulla scatola di distribuzione a soffitto

①Installare la staffa di montaggio sulla scatola di distribuzione a soffitto usando le viti fornite con la scatola di distribuzione e le rondelle dal sacchetto della minuteria.
②Allentare le viti sulla staffa di montaggio.

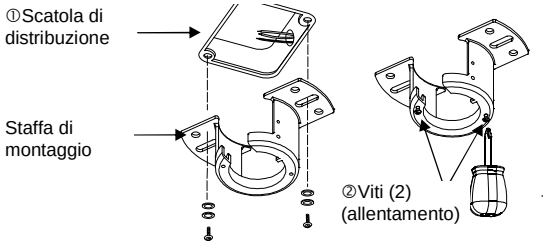

1B. Installazione dell'asta e della flangia

①È necessario disassemblare il supporto dall'asta togliendo il perno trasversale, la coppiglia, la vite e il perno di regolazione, quindi inserire i fili di piombo attraverso asta, copriflangia e calotta.
② Inserire l'asta attraverso calotta e gruppo copriflangia e inserire i fili di piombo del motore attraverso l'asta.
③Allentare le 2 viti dell'asta sulla flangia. Inserire il gruppo asta nella flangia.
④Inserire il perno trasversale attraverso la flangia e l'asta e fissare saldamente con la copiglia.
⑤Stringere entrambe le viti dell'asta per fissare ulteriormente la stessa.
⑥Rimontare il supporto sull'asta (assicurarsi che il perno sia nella scanalatura e fissare saldamente la vite di regolazione) e inserire l'asta nella flangia.
⑦Abbassare il copriflangia per coprire la flangia

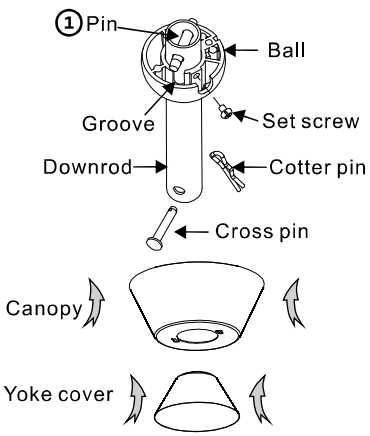

Pin = Perno
Ball = Supporto
Groove = Scanalatura
Set Screw = Vite di regolazione
Downrod = Asta
Cotter pin = Copiglia
Cross pin =Perno trasversale
Canopy = Calotta
Yoke cover = Copriflangia

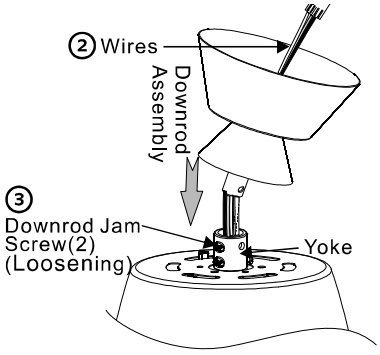

Wires = Fili
Downrod Assebly = Gruppo Asta
Downrod jam screw (2) (Loosening) = Vite asta (2) (allentamento)

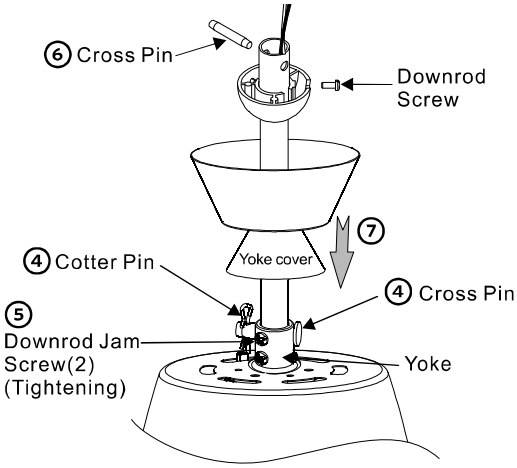

Cross pin =Perno trasversale
Downrod screw = Vite asta
Cotter pin = Copiglia
Cross pin =Perno trasversale
Downrod jam screw (2) (tightening) = Vite asta (2) (serrate)
Yoke = flangia

1C. (4) Installazione del ventilatore al soffitto

Sollevare il gruppo ventilatore sulla staffa di montaggio

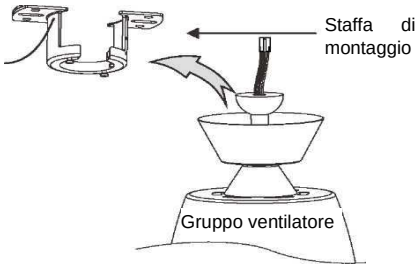

Ruotare la ventola in modo che la scanalatura sul supporto si innesti alla tacca nella staffa di montaggio.

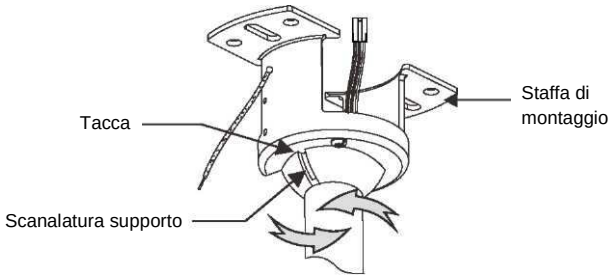

2. COLLEGAMENTO DEI FILI

2A. Impostazione dei commutatori per trasmettitore e ricevitore

I telecomandi sono sintonizzati per funzionare insieme usando 4 interruttori per 16 possibili combinazioni del codice.

1. Impostazione del codice sul TRASMETTITORE

①Rimuovere il coperchio della batteria.

②Far scorrere i commutatori in posizione ON o OFF a propria scelta Utilizzare un piccolo cacciavite o la punta di una penna a sfera per spostare in alto o in basso ciascun commutatore.

③ Installare 2 batterie da 1.5 v AA (non incluse).

④ Installare il coperchio del vano batteria sul trasmettitore.

2. Impostazione del codice sul RICEVITORE

Far scorrere i commutatori del ricevitore nelle STESSE POSIZIONI del trasmettitore.

Impostare il codice sul ricevitore.

Commutatori trasmettitore

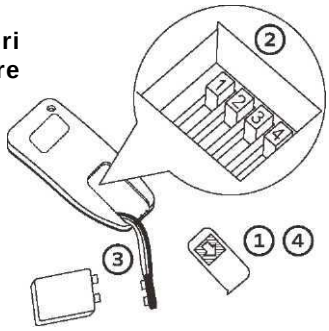

Commutatori ricevitore

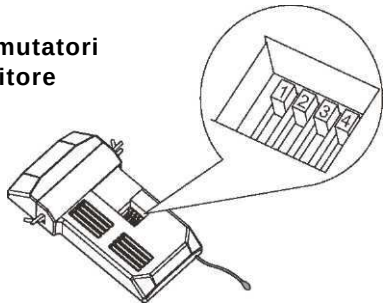

2B. Collegamento del filo elettrico

Seguire il disegno sottostante e assicurarsi che tutti i fili esposti siano saldamente fissati all'interno dei morsetti a cappuccio. Nota: i fili provenienti dalla casa potrebbero avere colori diversi e il filo di terra potrebbe non essere presente (verde). Al termine del cablaggio, raccogliere i fili ordinatamente all'interno della base sospesa.

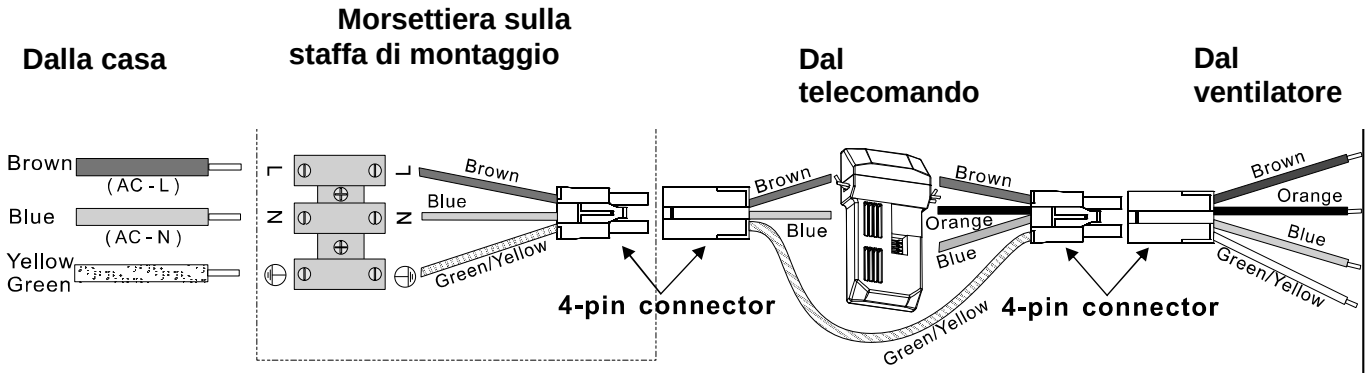

Brown = Marrone
Blue = Blu
Yellow= Giallo
Green = Verde
4-pin connector = connettore a 4 pin
Orange = arancione

2C. Inserimento del ricevitore nella staffa di montaggio

NOTA: Non schiacciare i fili inserendo il ricevitore nella staffa di montaggio.

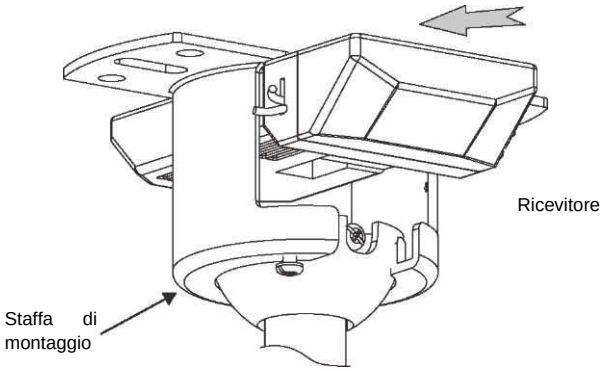

3. INSTALLAZIONE DELLA CALOTTA

Nota: due viti sono pre-installate sulla staffa di montaggio per l'installazione della calotta.

① Spingere verso l'alto la calotta fino a quando le due viti pre-avvitate sulla staffa di montaggio si innestano nei due fori sulla calotta.

②Ruotare leggermente la calotta fino a quando le teste delle due viti pre-installate si innestano nella stretta estremità dei fori.

③ Serrare le due viti.

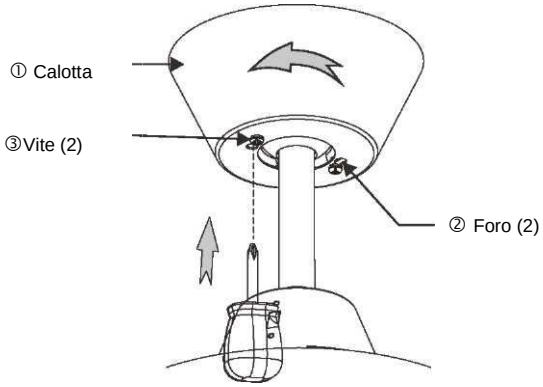

4. INSTALLAZIONE DELLE PALE

①Fissare la pala al relativo braccio con le viti e i dadi previsti nel sacchetto della minuteria. Assicurarsi che tutte le viti siano ben serrate.

②Fissare il gruppo pale al motore utilizzando le viti per motore fornite nel sacchetto della minuteria

NOTA: Non piegare la pala o il braccio per evitare oscillazioni.

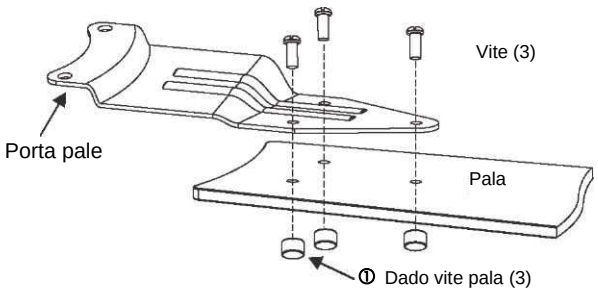

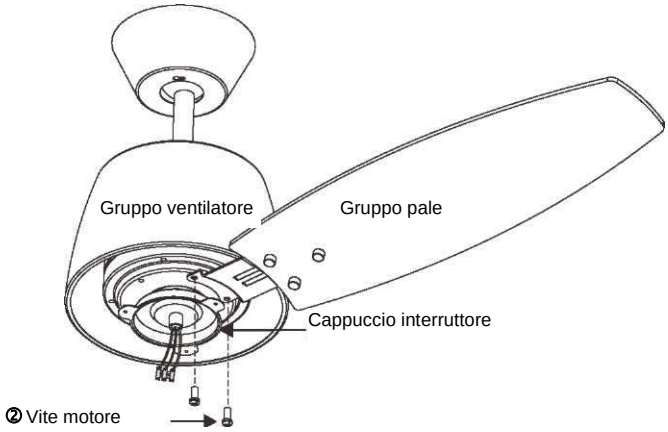

5. INSTALLAZIONE DEL KIT LUCE

5A. Collegamenti dei fili per il kit luce

①Collegare il terminale a 3 pin maschio del kit luce al terminale a 3 pin femmina del ventilatore.
②Collegare e allineare i 3 fori sul supporto del kit luce alle 3 viti sulla piastra rotonda, ruotare il supporto del kit luce fino a che le teste delle 3 viti si innestano nell'estremità, quindi fissare saldamente le 3 viti.

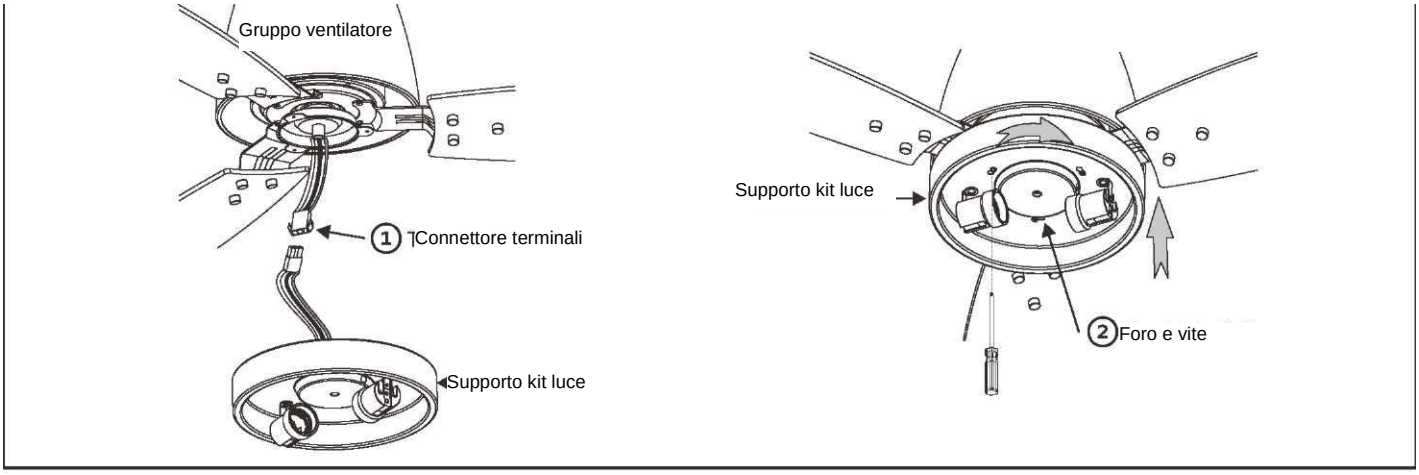

5B. Installazione di lampadina e diffusore in vetro

①Installare le lampadine (non incluse) nel portalampada.
②Montare e ruotare in senso orario il diffusore in vetro.

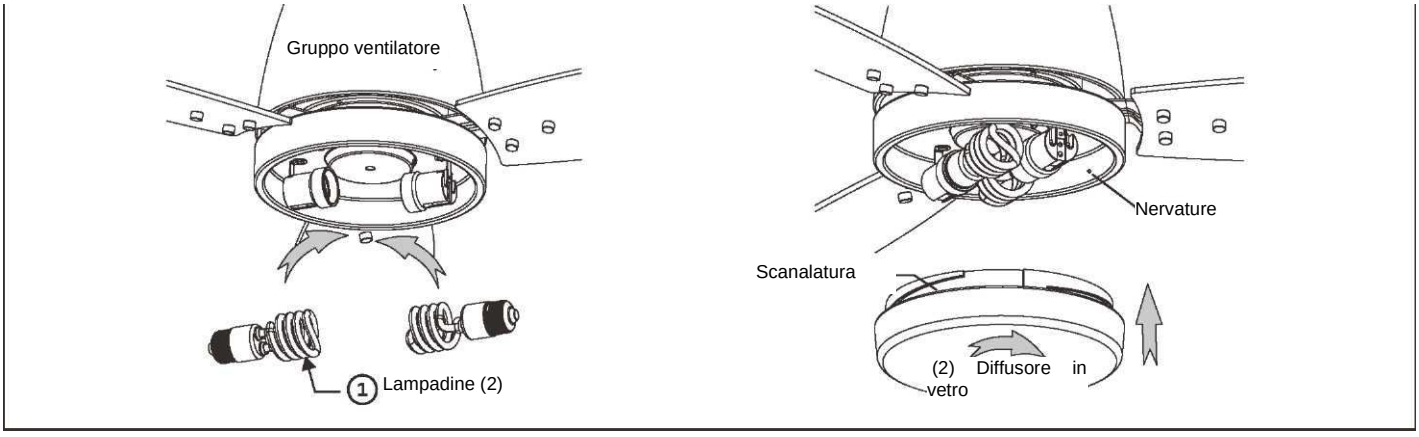

6. Accendere l'alimentazione - il ventilatore è pronto per il funzionamento.