BARRA DI COMANDO ELETTROVALVOLE DI ZONA 230 V~ E COMANDO POMPA

CONTROL BOX FOR ELECTRO-VALVES IN MULTI-ZONE INSTALLATIONS 230 V ~ PLUS PUMP CONTROL

BARRE DE COMMANDE POUR ELECTROVANNES DE ZONE 230 V~ ET COMMANDE POUR LA POMPE

BEDIENLEISTE F. ZONENMAGNETVENTILE 230 V~ UND PUMPENSTEUERUNG

BARRA DE MANDO DE LAS ELECTROVÁLVULAS DE ZONA 230 V~ Y MANDO DE LA BOMBA

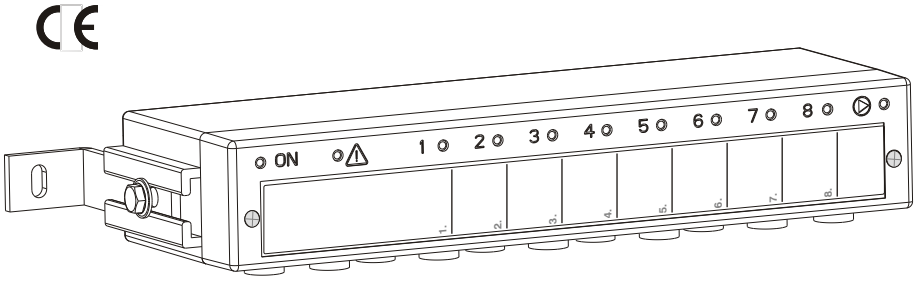

Modelli con comandi per:
4 zone + 1 comando ausiliario (es. per pompa)
6 zone + 1 comando ausiliario (es. per pompa)
8 zone + 1 comando ausiliario (es. per pompa)

Modelle mit Steuerungen für:
4 Zonen + 1 Hilfssteuerung (z.B. für die Pumpe)
6 Zonen + 1 Hilfssteuerung (z.B. für die Pumpe)
8 Zonen + 1 Hilfssteuerung (z.B. für die Pumpe)

Models for:
4 zones + 1 auxiliary command (pump)
6 zones + 1 auxiliary command (pump)
8 zones + 1 auxiliary command (pump)

Modelos con mandos para:
4 zonas + 1 mando auxiliar (por ej. para bomba)
6 zonas + 1 mando auxiliar (por ej. para bomba)
8 zonas + 1 mando auxiliar (por ej. para bomba)

Modèles avec commandes pour:
4 zones + 1 commande auxiliaire (ex. pour pompe)
6 zones + 1 commande auxiliaire (ex. pour pompe)
8 zones + 1 commande auxiliaire (ex. pour pompe)

Im - DEBCNN001 01/05

ITALIANO

DATI TECNICI BARRA DI COMANDO

Tensione di alimentazione:	230 V~50 ÷ 60 Hz
Tipo azione/dispositivo:	1B / elettronico
Tensione impulsiva nominale:	4 KV
Tipo software:	classe A
Assorbimento:	5,5 VA massimo (modello per 8 zone)
Tipo di uscita: per le elettrovalvole	n° 8 relè con contatto unipolare in scambio, polarizzato NA/NC - 8(2) A / 250 V~
per la pompa (o la caldaia)	n° 1 relè con contatto unipolare in scambio, libero da potenziale NA/NC/COM - 8(2) A / 250 V~
Carico massimo totale per 8 uscite (valvole):	16 A
Sezione dei fili:	
ai morsetti di alimentazione e comandi	min. 0,5 mm^2 ÷ max. 4 mm^2
ai morsetti per BUS - RX:	min. 0,5 mm^2 ÷ max. 1,5 mm^2
Lunghezza massima dei cavi per BUS - RX:	100 m (con fili di sezione minima 0,5 mm^2)
Tipo d'isolamento:	Classe II ⧈
Grado di protezione:	IP 52 (con passacavi in gomma)
Polluzione:	normale
Limiti della temperatura di funzionamento:	-10 °C ÷ + 50 °C
Limiti della temperatura di stoccaggio:	-25 °C ÷ + 85 °C
Norme di riferimento *(Direttiva R&TTE 1999/5/CE)*:	LVD EN 60 730-1 EMC EN 301 489-3

PRESTAZIONI

- Uscita di comando ausiliaria attiva in presenza di almeno una elettrovalvola aperta (per pompa, caldaia o ventilazione).
- Attivazione della pompa in contemporanea alle valvole o ritardata di 2 minuti, selezionabile sul ricevitore radio.
- Segnalazione luminosa dello stato di avaria del BUS di comunicazione con il ricevitore.

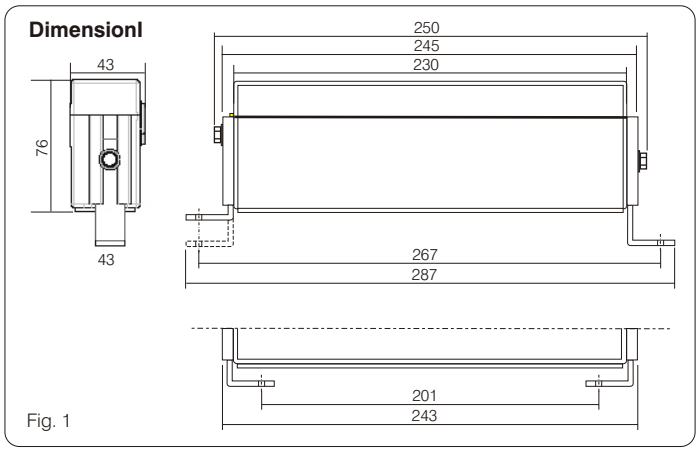

Fig. 1

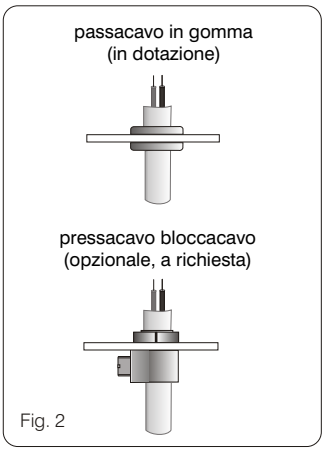

Fig. 2

I 1 - ISTRUZIONI PER L'INSTALLATORE

1.1- INDICAZIONI E PRESCRIZIONI PER L'INSTALLAZIONE DELLA BARRA

Importante: l'installazione ed il collegamento elettrico dei dispositivi ed apparecchiature devono essere eseguiti da personale qualificato ed in conformità alle norme e leggi vigenti. Il costruttore non si assume alcuna responsabilità per quanto concerne l'impiego di prodotti che debbano seguire particolari norme di ambiente e/o installazione. Gli esempi riportati nella presente documentazione sono di principio.

Indicazioni relative alla struttura degli impianti realizzabili e all'assegnazione delle zone ai singoli cronotermostati o termostati sono riportate nella documentazione tecnica dei dispositivi trasmettitori (cronotermostato e/o termostato).

- Rispettare scrupolosamente le indicazioni e prescrizioni riportate sulle istruzioni dei dispositivi da comandare.
- In presenza di carichi con assorbimenti superiori ai valori indicati nei dati tecnici e sul prodotto, inserire un relè di potenza o un contattore opportunamente dimensionato. In presenza di forti carichi induttivi consigliamo di inserire un filtro RC in parallelo al carico.
- In caso d'installazione indipendente, con cablaggio accessibile, sostituire i gommini passacavo con i "Passacavo-bloccacavo" (opzionali, a richiesta), al fine di evitare lo strappo dei cavi, come richiesto dalla norma EN60730.

Esempio di installazione nella cassetta dei collettori

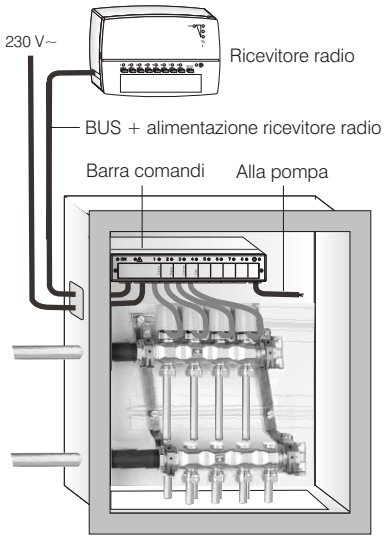

Fig. 3 Cassetta collettori

1.2 - INSTALLAZIONE DELLA BARRA

Con riferimento alla figura 4:

- Asportare il frontale **F** della barra svitando le viti imperdibili **V**.
- Estrarre la basetta portacavi **B** con i passacavo in gomma **P**.
- Nel caso di montaggio indipendente esterno (non in cassetta) sostituire i passacavo in gomma **P** con i "passacavo-pressacavo"; opzionali, a richiesta (vedi fig. 2).
- Predisporre sulla parete (o nella cassetta) i 2 fori di fissaggio delle squadrette **S** (dima di foratura allegata).
- Fissare con viti le squadrette **S** alla parete.
- Inserire sulle squadrette **S** il corpo della barra **C** (apposite sedi laterali) e bloccarlo con le viti **D**.
- Eseguire i collegamenti elettrici, ai dispositivi da comandare ed al ricevitore radio, come indicato nel capitolo seguente.
- Inserire i cavi nella basetta portacavi **B** ed effettuare i collegamenti alla morsettiera.
- Reinserire la basetta **B** nella sua sede.
- Chiudere con il frontale **F** il corpo della barra e fissarlo con le viti **V**.
- Scrivere sull'etichetta in dotazione l'assegnazione delle zone (es. camere - sala) ed applicarla nell'apposita sede sul frontale.

Attenzione: le squadrette di fissaggio si possono montare rivolte all'esterno o all'interno della barra.

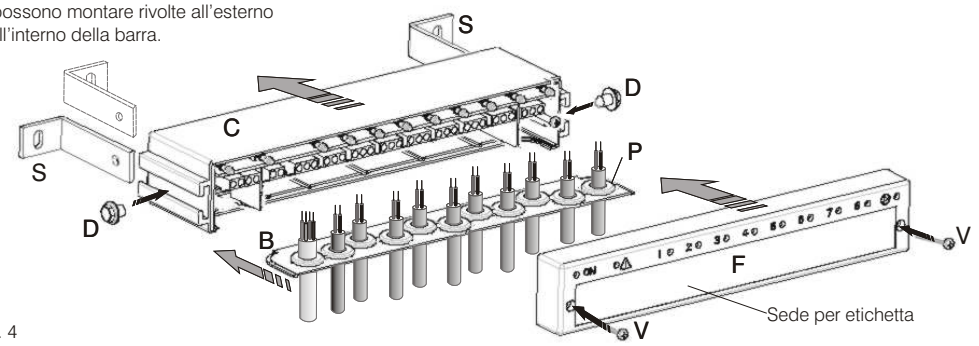

Fig. 4

I 1.3 - COLLEGAMENTI ELETTRICI DELLA BARRA

⚠ **DISATTIVARE LA TENSIONE DI ALIMENTAZIONE 230 V~**

- **Eseguire i collegamenti elettrici all'alimentazione 230 V~, alle elettrovalvole o elettrovalvole motorizzate ed alla pompa come indicato negli schemi seguenti, in funzione del modello: 8, 6 o 4 zone (vedi anche schema di installazione allegato).**
- **Eseguire le connessioni elettriche al ricevitore radio come indicato nel manuale istruzioni del ricevitore.**

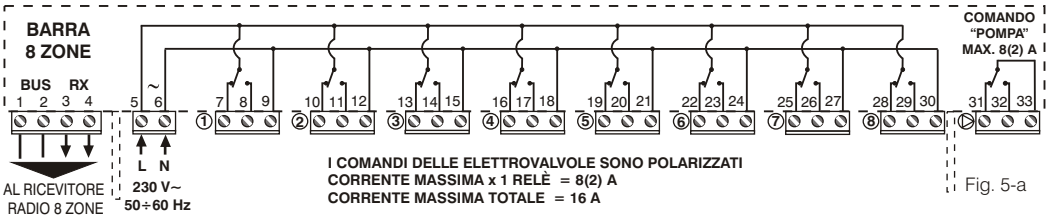

Fig. 5-a

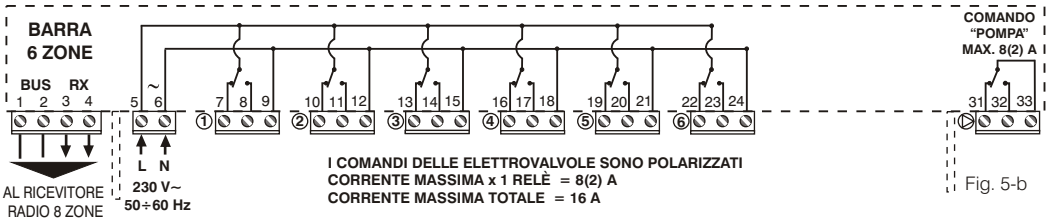

Fig. 5-b

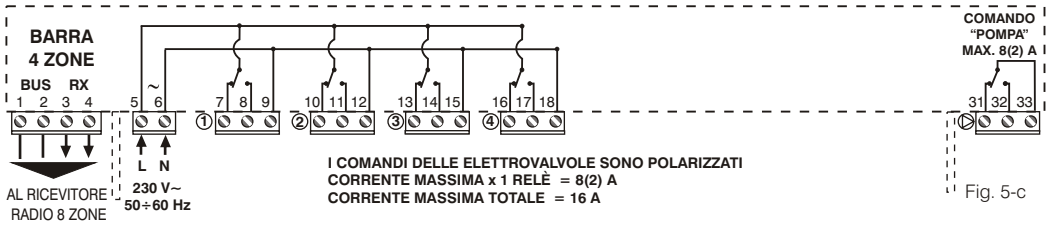

Fig. 5-c

1.4 - SEGNALAZIONI

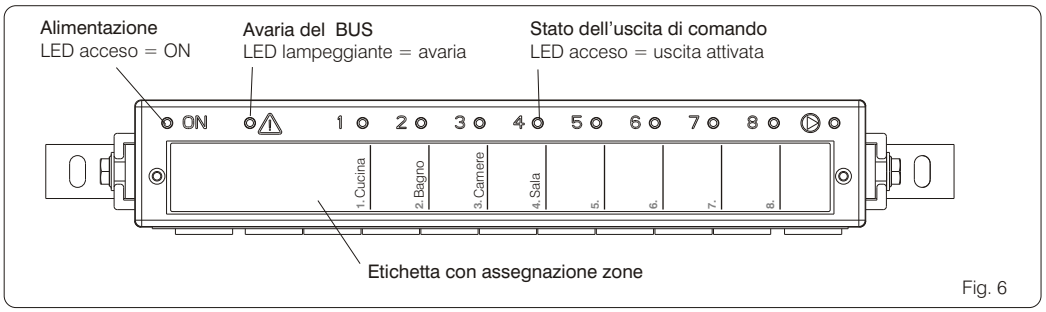

Fig. 6

SEGNALAZIONE DI AVARIA SUL BUS

In caso la barra non riceva segnale o riceva segnale non valido dal ricevitore tramite il BUS, tutte le uscite di comando attive vengono disattivate. Il primo segnale valido ripristina l'attivazione delle uscite.

Lo stato di avaria sul BUS viene segnalato con il Led ⚠ lampeggiante.

I

ESEMPIO DI COLLEGAMENTO IN IMPIANTO DI TERMOREGOLAZIONE VIA RADIO AD 8 ZONE CON COMANDO ELETTROVALVOLE E POMPA A 230 V~

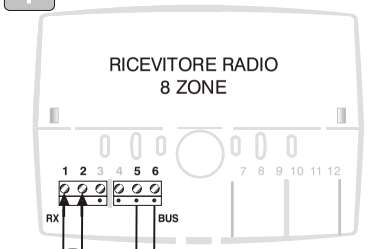

LEGENDA DELLE FUNZIONI ALL'INTERNO DELLA BARRA

BUS RX
1 2 3 4
AL RICEVITORE

230 V~
50÷60 Hz
L N

I COMANDI DELLE ELETTROVALVOLE SONO POLARIZZATI
CORRENTE MASSIMA x 1 RELÈ = 8(2) A - CORRENTE MASSIMA TOTALE = 16 A

COMANDO POMPA LIBERO DA POTENZIALE MAX. 8(2) A

NC NA C

LED ALIMENTAZIONE ON
LED ANOMALIA BUS
LED COMANDO - ACCESO=ATTIVATO

BARRA DI COMANDO

BUS RX 1 2 3 4 | 5 ~ 6 | ① 7 8 9 | ② 10 11 12 | ③ 13 14 15 | ④ 16 17 18 | ⑤ 19 20 21 | ⑥ 22 23 24 | ⑦ 25 26 27 | ⑧ 28 29 30 | ▷ 31 32 33

BUS DI COMUNICAZIONE (Ricevitore radio - Barra)

ALIMENTAZIONE DEL RICEVITORE (Fornita dalla Barra)

ATTENZIONE: Il comando della pompa viene attivato solo se almeno una delle elettrovalvole è aperta.
E' possibile selezionare il modo di attivazione del comando della pompa:
- Attivazione istantanea
- Attivazione ritardata rispetto alle valvole (adeguamento al tempo di apertura valvole)
Agire sul selettore posto sulla scheda del ricevitore 8 zone:
R =ritardata - I= istantanea.
Il tempo di ritardo fissato in fabbrica è di 2 minuti.

N.B.: F1 eventuale dispositivo di protezione (es. fusibile) su linea alimentazione barra.
N.B.: F2 eventuale dispositivo di protezione (es. fusibile) su linea alimentazione pompa

Apre Chiude

ELETTROVALVOLA ZONA 1 | ELETTROVALVOLA ZONA 2 | ELETTROVALVOLA ZONA 3 | ELETTROVALVOLA ZONA 4 | ELETTROVALVOLA ZONA 5 | ELETTROVALVOLA ZONA 6 | ELETTROVALVOLA ZONA 7 | ELETTROVALVOLA ZONA 8

ELETTROVALVOLE A 2 FILI 230 V~ — ELETTROVALVOLE A 3 FILI 230 V~

N.B.: a tutte le uscite di comando è possibile collegare elettrovalvole a 2 o 3 fili

QUADRO ELETTRICO GENERALE DI CALDAIA

L N F1 L N

ALIMENTAZIONE DELLA BARRA E DELLE ELETTROVALVOLE
(BARRA: modello con alimentazione 230 V~)

POMPA
(230 V~)

L N

N F2 L

ALIMENTAZIONE DELLA POMPA 230 V~

230 V~
50÷60 Hz

GB

The symbol on the product or on its packaging indicates that this product may not be treated as house waste. Instead it shall be haded over to the applicable collection point for the recycling of electrical and electronic equipment. By ensuring this product is disposed of correctly, you will help prevent potential negative consequences for the environment and human health, which could otherwise be caused by inappropriate waste handing of this product. For more detailed information about recycling of this product, please contact your local city office, your household waste disposal service or the shop where you purchased the product.

F

Le symbole sur le produit ou son emballage indique que ce produit ne peut être traité comme déchet ménager. Il doit être remis au point de collecte prévu à cet effet (collecte et recyclage du matériel et électronique). En procédant à la mise à la casse réglementaire de l'appareil, nous préservons l'environnement électrique et notre sécurité, s'assurant ainsi que le déchets seront traités dans des conditions appropriées. Pour obtenir plus de détails sur le recyclage de ce produit, veuillez prendre contact avec les services de votre commune ou le magasin où vous avez effectué l'achat.

D

Das Symbol auf dem Produkt oder seiner Verpackung weis darauf hin, dass dieses Produkt nicht als normaler Haushaltsabfall zu behandeln ist, sondern an einem Sammelpunkt für das Recycling von elektrischen und elektronischen Geräten abgegeben werden muss. Durch Ihren Beitrag zum korrekten Entsorgen dieses Produktes schützen Sie die Umwelt und die Gesundheit Ihren Mitmenschen. Umwelt und Gesundheit werden durch falsches Entsorgen gefährdet. Weitere Informationen über das Recycling diese Produkt erhalten Sie von Ihrem Rathaus, Ihren Müllabfuhr oder dem Geschäft, in dem Sie das Produkt gekauft haben.

I

Il simbolo sul prodotto o sulla confezione indica che il prodotto non deve essere considerato come un normale rifiuto domestico, ma deve essere portato nel punto di raccolta appropriato per il riciclaggio di apparecchiature elettriche ed elettroniche. Provvedendo a smaltire questo prodotto in modo appropriato, si contribuisce ad evitare potenziali conseguenze negative per l'ambiente e per la salute, che potrebbero derivare da uno smaltimento inadeguato del prodotto. Per informazioni più dettagliate sul riciclaggio di questo prodotto, contattare l'ufficio comunale, il servizio locale di smaltimento rifiuti o il negozio in cui è stato acquistato il prodotto.

E

El símbolo en el producto o en su embalaje indica que este producto no se puede tratar como desperdicios normales de hogar. El producto con este indicativo se debe entregar en el punto de recolección de equipos eléctricos y electrónicos para reciclaje. Al asegurarse de que este producto se desecha correctamente, usted ayudara a evitar posibles consecuencias negativas para el medio ambiente y la salud publica, lo cual pudría ocurrir si este producto no se recicla de forma adecuada. Para obtener información mas detallada sobre el reciclaje de este producto, póngase en contacto con la administración publica de su ciudad, servicio de desechos del hogar o bien con la tienda o distribuidor donde lo compró.

The manufacturer reserves the right to make all technical and manufacturing modifications deemed necessary without prior notice.

Le fabricant se réserve la faculté d'apporter, sans obligation de préavis, les modifications qu'il jugera nécessaires à la construction.

Der Hersteller behält sich das Recht vor, notwendige technische Änderungen ohne Vorankündigung vorzunehmen.

Il costruttore si riserva la facoltà di introdurre tutte le modifiche tecniche e costruttive che riterrà necessarie senza obbligo di preavviso.

El fabricante se reserva la facultad de introducir todas las modificaciones técnicas y constructivas que crea necesarias sin obligación de preaviso.