DOCCIA-OLBIA-NERA

8025431152991

MATERIALE ACCIAIO INOX 316L
MATERIAL *316L STAINLESS*

UGELLI ANTICALCARE
ANTI LIMESCALE *NOZZLE*

PESO 16KG
WEIGHT *16KG*

INCLUDE UNA SACCA DI PROTEZIONE
INCLUDES A PROTECTION BAG

GETTO D'ACQUA
VERTICALE
WATER JET
VERTICAL

ACCESSORI ACCIAIO INOX 304
ACCESSORIES *STAINLESS STEEL 304*

PRODOTTO IN DUE PARTI. SCATOLA FACILE DA MANEGGIARE
PRODUCT IN TWO PARTS EASY-TO-HANDLE BOX

ACQUA
CALDA E FREDDA
WATER
HOT AND COLD

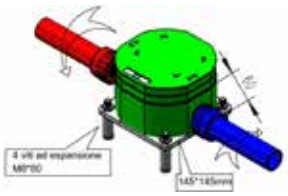

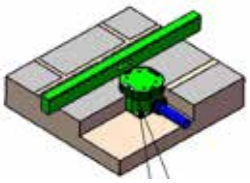

ESCLUSIVO SISTEMA DI FISSAGGIO A PAVIMENTO C-BOX.
DOPPIO ATTACCO ACQUA CALDA E FREDDA.
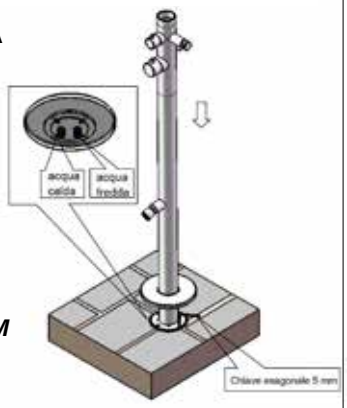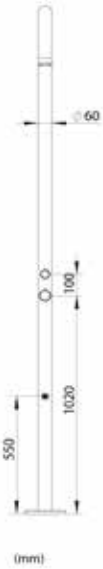
EXCLUSIVE C-BOX QUICK FLOOR ATTACHMENT SYSTEM
DOUBLE HOT/COLD WATER CONNECTION